УТВЕРЖДЕНО

Директор МКУ “Управление наружной рекламы и информации города Владимира”

_____ О.П. Коршунова

“01” 06 2020 г.

СБОРНИК
ТИПОВЫХ СТАЦИОНАРНЫХ РЕКЛАМНЫХ КОНСТРУКЦИЙ

СОДЕРЖАНИЕ СБОРНИКА

1. Щитовые установки 5м х 15м 4
2. Щитовые установки 4м х 12м 6
3. Щитовые установки 3м х 6м 8
4. Щитовые установки 3м х 4м 10
5. Мультиборды 12
6. Настенные панно 14
7. Плоскостные крышные объекты 16
8. Крышные объекты из отдельно стоящих элементов 18
9. Строительные ограждения 20
10. Светодиодные экраны 22
11. Отдельно стоящие конструкции транспарант-перетяжки 24
12. Отдельно стоящие конструкции панель-кронштейны 26
13. Отдельно стоящие конструкции 3м х 1,4м 28
14. Щитовые установки 30
15. Щитовые установки 10м2 32
16. Отдельно стоящая конструкция 1,8м х 1,2м HoReCa 34
17. Конструкция на киоске для продажи прессы 36
18. Отдельно стоящая конструкция информационный стенд 1,5м х 1,5м 38
19. Отдельно стоящая конструкция афишный стенд 1,8м х 1,8м 40
20. Информационно-коммуникационный указатель 42
21. Пешеходные ограждения 0,8м х 1,5м 44
22. Знаки информирования об объектах притяжения 46
23. Отдельно стоящая конструкция остановочный павильон 48
24. Отдельно стоящие конструкции остановочные площадки 50
25. Отдельно стоящая конструкция скамейка уличная 52
26. Отдельно стоящая конструкция флагштоки 54
27. Декоративные полотнища на опорах электропередач 56
28. Отдельно стоящая конструкция «дед мороз и снегурочка» 58
29. Отдельно стоящая конструкция «звезда» 60
30. Отдельно стоящая конструкция «орден» 62
31. Отдельно стоящая конструкция «награды победы» 64
32. Отдельно стоящая конструкция «призма» 66
33. Отдельно стоящая конструкция «веретено» 68

Управление наружной
рекламы и информации
Администрации
г. Владимира

1. ЩИТОВЫЕ УСТАНОВКИ 5м х 15м

Отдельно стоящие на земле объекты наружной рекламы и информации, имеющие внешние поверхности для размещениинформации и состоящие из заглубляемого фундамента, каркаса и информационного поля.

Управление наружной рекламы и информации Администрации г. Владимира

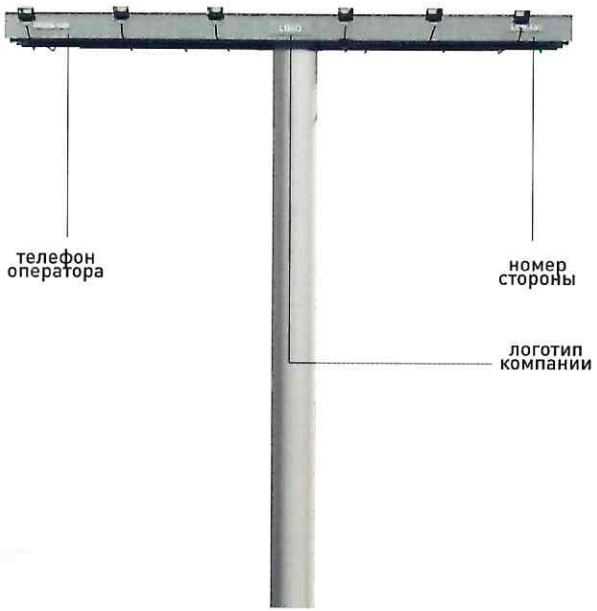

Нормы яркости цифровых рекламных поверхностей устанавливаются согласно п.7.5.8.1 СА 52.13330.2016. Свод правил. Естественное и искуственное освещение.Актуализированная редакция СНиП 23-05-95*.
Смена изображений должна производиться не чаще одного раза в 5 секунд, продолжительность смены изображения должна составлять боле 2 секунд и производиться путем плавного снижения яркости до нулевого значения и последующего плавного повышения яркости.
В темное время суток при демонстрации изображений на цифровых рекламных поверхностях не допускается использование белого фона.
Выключение изображений на цифровых рекламных поверхностях должно осуществляться ежедневно с 22 часов 00 минут до 07 часов 00 минут.

ОСНОВНЫЕ ХАРАКТЕРИСТИКИ РЕКЛАМНОЙ КОНСТРУКЦИИ:

РАЗМЕРЫ:

- размер информационного поля: 5м х 15м
- расположение рекламного поля - горизонтальное
- основной цвет конструкции - серый (RAL 7015)
- в качестве дополнительных цветов могут использоваться - синий (RAL 5002), зелёный (RAL 6029), оранжевый (RAL 2009), бордовый (RAL 3004)

ОПИСАНИЕ ИНФОРМАЦИОННОЙ ПАНЕЛИ:

Информационная панель представляет собой металлическую раму жестко соединенную с опорной стойкой. Соединение опоры и металлической рамы двух типов:
- фланцевое соединение высокопрочными болтами
- сварное соединение

Соединение закрыто декоративной облицовкой. Рекламные поверхности выполнены из оцинкованных панелей либо влагостойкой фанеры, для вариантов статичного исполнения. Для вариантов динамической технологии смены изображения призматрон используется механизм смены изображения. Смена изображения производится путем периодического вращения вертикальных ламелей. Ширина ламели от 100 до 300 мм.
Для вариантов с цифровой поверхностью демонстрация изображения производится с использованием технологии статичного изображения без использования динамических эффектов, содержащих аудиовизуальные произведения.
Для обслуживания рекламных поверхностей необходимо предусмотреть:
- площадки и лестницы;
- приспособления для крепления средств индивидуальной защиты.

ОПОРНАЯ СТОЙКА:

- выполнена из прямоугольной профильной трубы (от 60см до 160см), или круглой профильной трубы (диаметр от 60см до 160см)
- допустимая высота опорной стойки: от 4,5м до 7,5м
- цвет опорной стойки: серый (RAL 7015)
- устанавливается под прямым углом к нижней кромке рекламной панели

ВОЗМОЖНЫЕ ТЕХНОЛОГИИ СМЕНЫ ИЗОБРАЖЕНИЙ:

- призматрон
- скроллер
- цифровое статичное изображение

ПОДСВЕТ РЕКЛАМНОЙ КОНСТРУКЦИИ:

- рекламная конструкция должна иметь внешний или внутренний подсвет

ВАРИАНТЫ ВОЗМОЖНОГО ДИЗАЙНА
ЩИТОВЫХ УСТАНОВОК 5м х 15м

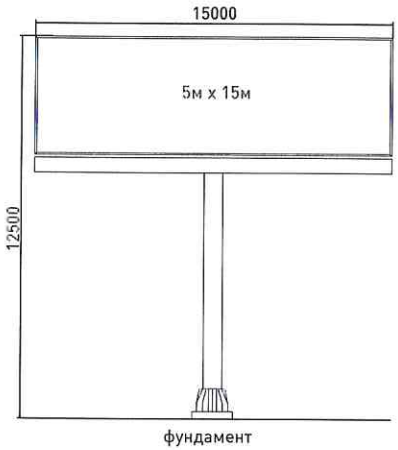

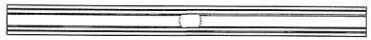

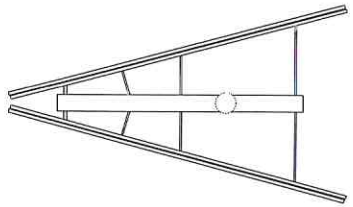

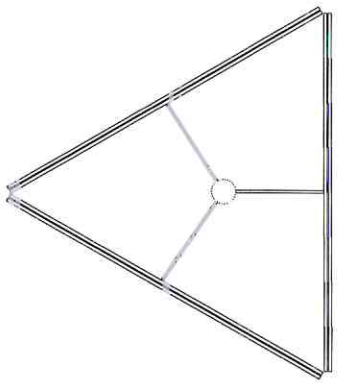

1.1

1.2

1.3

1.4

1.5

1.6

1.7

Управление наружной рекламы и информации Администрации г. Владимира

2. ЩИТОВЫЕ УСТАНОВКИ 4м х 12м

Отдельно стоящие на земле объекты наружной рекламы и информации, имеющие внешние поверхности для размещениформации и состоящие из заглубляемого фундамента, каркаса и информационного поля.

Управление наружной рекламы и информации Администрации г. Владимира

Управление наружной рекламы и информации Администрации г. Владимира

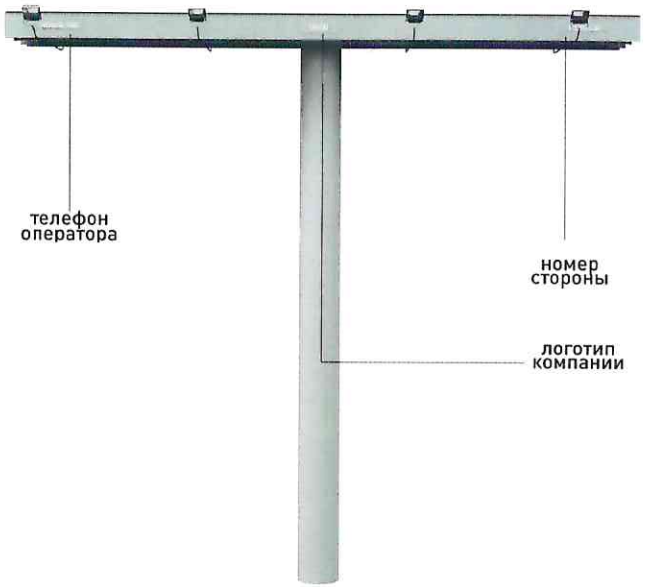

Нормы яркости цифровых рекламных поверхностей устанавливаются согласно п.7.5.8.1 СА 52.13330.2016. Свод правил. Естественное и искуственное освещение.Актуализированная редакция СНиП 23-05-95*.
Смена изображений должна производиться не чаще одного раза в 5 секунд, продолжительность смены изображения должна составлять боле 2 секунд и производиться путем плавного снижения яркости до нулевого значения и последующего плавного повышения яркости.
В темное время суток при демонстрации изображений на цифровых рекламных поверхностях не допускается использование белого фона.
Выключение изображений на цифровых рекламных поверхностях должно осуществляться ежедневно с 22 часов 00 минут до 07 часов 00 минут.

ОСНОВНЫЕ ХАРАКТЕРИСТИКИ РЕКЛАМНОЙ КОНСТРУКЦИИ:

РАЗМЕРЫ:

- размер информационного поля: 4м х 12м
- расположение рекламного поля - горизонтальное
- основной цвет конструкции - серый (RAL 7015)
- в качестве дополнительных цветов могут использоваться - синий (RAL 5002), зелёный (RAL 6029), оранжевый (RAL 2009), бордовый (RAL 3004)

ОПИСАНИЕ ИНФОРМАЦИОННОЙ ПАНЕЛИ:

Информационная панель представляет собой металлическую раму жестко соединенную с опорной стойкой. Соединение опоры и металлической рамы двух типов:
- фланцевое соединение высокопрочными болтами
- сварное соединение

Соединение закрыто декоративной облицовкой. Рекламные поверхности выполнены из оцинкованных панелей либо влагостойкой фанеры, для вариантов статичного исполнения. Для вариантов динамической технологии смены изображения призматрон используется механизм смены изображения. Смена изображения производится путем периодического вращения вертикальных ламелей. Ширина ламели от 100 до 300 мм.

Для вариантов с цифровой поверхностью демонстрация изображения производится с использованием технологии статичного изображения, без использования динамических эффектов, содержащих аудиовизуальные произведения.

Для обслуживания рекламных поверхностей необходимо предусмотреть:
- площадки и лестницы;
- приспособления для крепления средств индивидуальной защиты.

ОПОРНАЯ СТОЙКА:

- выполнена из прямоугольной профильной трубы (от 60см до 160см), или круглой профильной трубы (диаметр от 60см до 160см)
- допустимая высота опорной стойки: от 4,5м до 7,5м
- цвет опорной стойки: серый (RAL 7015)
- устанавливается под прямым углом к нижней кромке рекламной панели

ВОЗМОЖНЫЕ ТЕХНОЛОГИИ СМЕНЫ ИЗОБРАЖЕНИЙ:

- призматрон
- скроллер
- цифровое статичное изображение

ПОДСВЕТ РЕКЛАМНОЙ КОНСТРУКЦИИ:

- рекламная конструкция должна иметь внешний или внутренний подсвет

ВАРИАНТЫ ВОЗМОЖНОГО ДИЗАЙНА
ЩИТОВЫХ УСТАНОВОК 4м х 12м

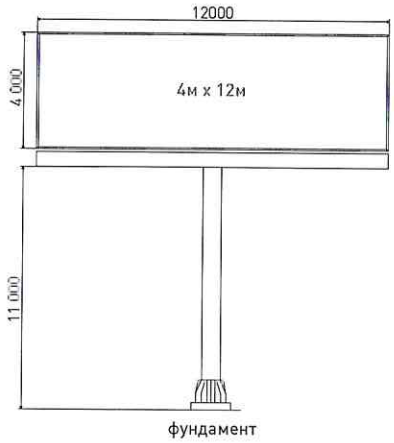

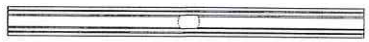

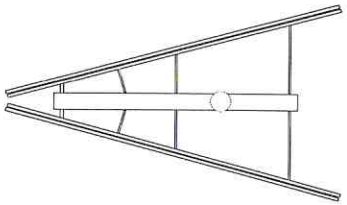

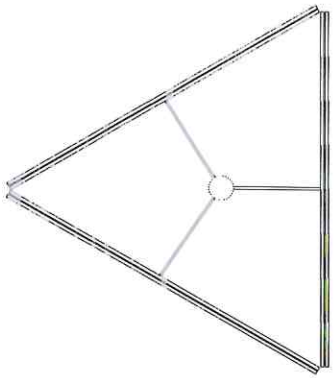

2.1

2.2

2.3

2.4

2.5

2.6

2.7

Управление наружной рекламы и информации Администрации г. Владимира

3. ЩИТОВЫЕ УСТАНОВКИ 3м х 6м

Отдельно стоящие на земле объекты наружной рекламы и информации, имеющие внешние поверхности для размещения информации и состоящие из заглубляемого фундамента, каркаса и информационного поля.

Управление наружной рекламы и информации Администрации г. Владимира

Нормы яркости цифровых рекламных поверхностей устанавливаются согласно п.7.5.8.1 СА 52.13330.2016. Свод правил. Естественное и искуственное освещение.Актуализированная редакция СНиП 23-05-95*.
Смена изображений должна производиться не чаще одного раза в 5 секунд, продолжительность смены изображения должна составлять боле 2 секунд и производиться путем плавного снижения яркости до нулевого значения и последующего плавного повышения яркости.
В темное время суток при демонстрации изображений на цифровых рекламных поверхностях не допускается использование белого фона.
Выключение изображений на цифровых рекламных поверхностях должно осуществляться ежедневно с 22 часов 00 минут до 07 часов 00 минут.

ОСНОВНЫЕ ХАРАКТЕРИСТИКИ РЕКЛАМНОЙ КОНСТРУКЦИИ:

РАЗМЕРЫ:

- размер информационного поля: 3м х 6м
- расположение рекламного поля - горизонтальное
- внешние габариты рекламной панели: не более 3,4м х 6,4м
- основной цвет конструкции - серый (RAL 7015)
- в качестве дополнительных цветов могут использоваться - синий (RAL 5002), зелёный (RAL 6029), оранжевый (RAL 2009), бордовый (RAL 3004)

ОПИСАНИЕ ИНФОРМАЦИОННОЙ ПАНЕЛИ:

Информационная панель представляет собой металлическую раму жестко соединенную с опорной стойкой. Соединение опоры и металлической рамы двух типов:
- фланцевое соединение высокопрочными болтами
- сварное соединение

Соединение закрыто декоративной облицовкой. Рекламные поверхности выполнены из оцинкованных панелей либо влагостойкой фанеры, для вариантов статичного исполнения. Для вариантов динамической технологии смены изображения призматрон используется механизм смены изображения. Смена изображения производится путем периодического вращения вертикальных ламелей. Ширина ламели от 100 до 300 мм.

Для вариантов с цифровой поверхностью демонстрация изображения производится с использованием технологии статичного изображения без использования динамических эффектов, содержащих аудиовизуальные произведения.

Для обслуживания рекламных поверхностей необходимо предусмотреть приспособления для крепления средств индивидуальной защиты.

ОПОРНАЯ СТОЙКА:

- выполнена из прямоугольной профильной трубы (от 15см до 75см), или круглой профильной трубы (диаметр от 15см до 75см)
- допустимая высота опорной стойки: от 4,5м до 7,5м
- цвет опорной стойки: серый (RAL 7015)
- устанавливается под прямым углом к нижней кромке рекламной панели

ВОЗМОЖНЫЕ ТЕХНОЛОГИИ СМЕНЫ ИЗОБРАЖЕНИЙ:

- призматрон
- скроллер
- цифровое статичное изображение

ПОДСВЕТ РЕКЛАМНОЙ КОНСТРУКЦИИ:

- рекламная конструкция должна иметь внешний или внутренний подсвет

ВАРИАНТЫ ВОЗМОЖНОГО ДИЗАЙНА
ЩИТОВЫХ УСТАНОВОК 3м х 6м

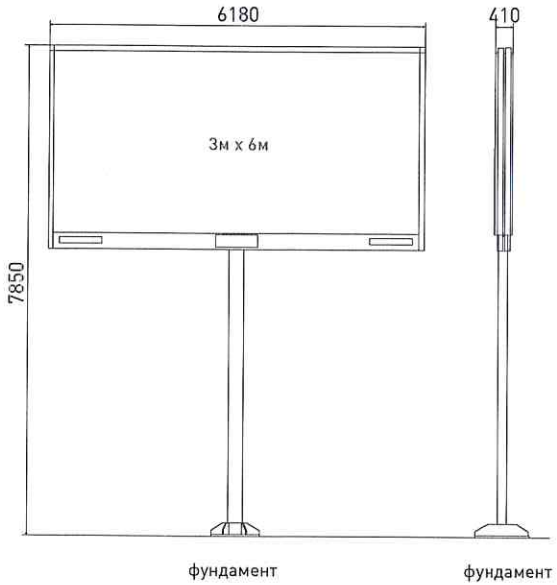

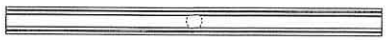

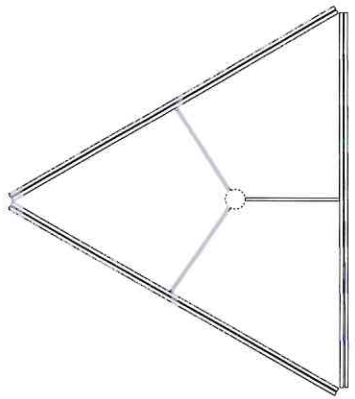

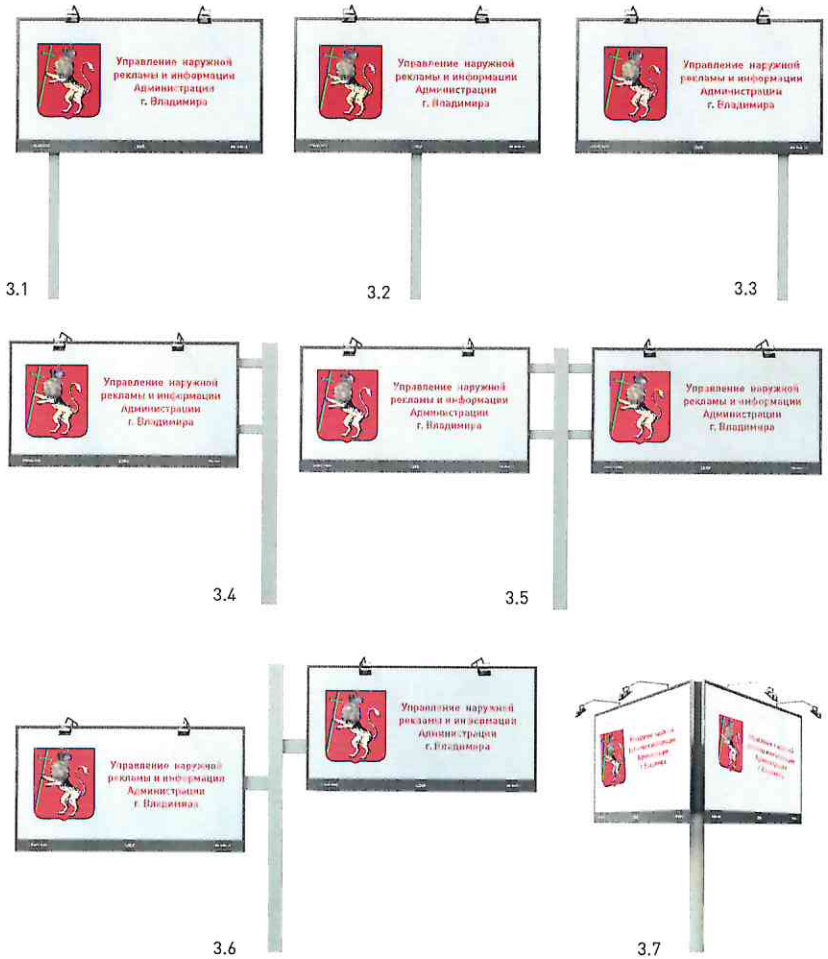

Управление наружной рекламы и информации Администрации г. Владимира

4. ЩИТОВЫЕ УСТАНОВКИ 3м х 4м

Отдельно стоящие на земле объекты наружной рекламы и информации, имеющие внешние поверхности для размещения иформации и состоящие из заглубляемого фундамента, каркаса и информационного поля.

Управление наружной рекламы и информации Администрации г. Владимира

Нормы яркости цифровых рекламных поверхностей устанавливаются согласно п.7.5.8.1 СА 52.13330.2016. Свод правил. Естественное и искуственное освещение.Актуализированная редакция СНиП 23-05-95*.
Смена изображений должна производиться не чаще одного раза в 5 секунд, продолжительность смены изображения должна составлять боле 2 секунд и производиться путем плавного снижения яркости до нулевого значения и последующего плавного повышения яркости.
В темное время суток при демонстрации изображений на цифровых рекламных поверхностях не допускается использование белого фона.
Выключение изображений на цифровых рекламных поверхностях должно осуществляться ежедневно с 22 часов 00 минут до 07 часов 00 минут.

ОСНОВНЫЕ ХАРАКТЕРИСТИКИ РЕКЛАМНОЙ КОНСТРУКЦИИ:

РАЗМЕРЫ:

- размер информационного поля: 3м х 4м
- расположение рекламного поля - горизонтальное
- внешние габариты рекламной панели: не более 3,7м х 4,3м
- основной цвет конструкции - серый (RAL 7015)
- в качестве дополнительных цветов могут использоваться - синий (RAL 5002), зелёный (RAL 6029), оранжевый (RAL 2009), бордовый (RAL 3004)

ОПИСАНИЕ ИНФОРМАЦИОННОЙ ПАНЕЛИ:

Информационная панель представляет собой металлическую раму жестко соединенную с опорной стойкой. Соединение опоры и металлической рамы двух типов:
- фланцевое соединение высокопрочными болтами
- сварное соединение

Соединение закрыто декоративной облицовкой. Рекламные поверхности выполнены из оцинкованных панелей либо влагостойкой фанеры, для вариантов статичного исполнения. Для вариантов динамической технологии смены изображения призматрон используется механизм смены изображения. Смена изображения производится путем периодического вращения вертикальных ламелей. Ширина ламели от 100 до 300 мм. Для вариантов динамической смены изображения скроллер смена изображения производится путем периодического вертикального перемещения изображений через верхний и нижний горизонтальные валы.
Для вариантов с цифровой поверхностью демонстрация изображения производится с использованием технологии статичного изображения без использования динамических эффектов, содержащих аудиовизуальные произведения.
Для обслуживания рекламных поверхностей необходимо предусмотреть приспособления для крепления средств индивидуальной защиты.

ОПОРНАЯ СТОЙКА:

- выполнена из прямоугольной профильной трубы (от 16см до 33см), или круглой профильной трубы (диаметр от 16см до 33см)
- допустимая высота опорной стойки: от 2,5м до 5,5м
- цвет опорной стойки: серый (RAL 7015)
- устанавливается под прямым углом к нижней кромке рекламной панели

ВОЗМОЖНЫЕ ТЕХНОЛОГИИ СМЕНЫ ИЗОБРАЖЕНИЙ:

- призматрон
- скроллер
- цифровое статичное изображение

ПОДСВЕТ РЕКЛАМНОЙ КОНСТРУКЦИИ:

- рекламная конструкция должна иметь внешний или внутренний подсвет

ВАРИАНТЫ ВОЗМОЖНОГО ДИЗАЙНА
ЩИТОВЫХ УСТАНОВОК 3м х 4м

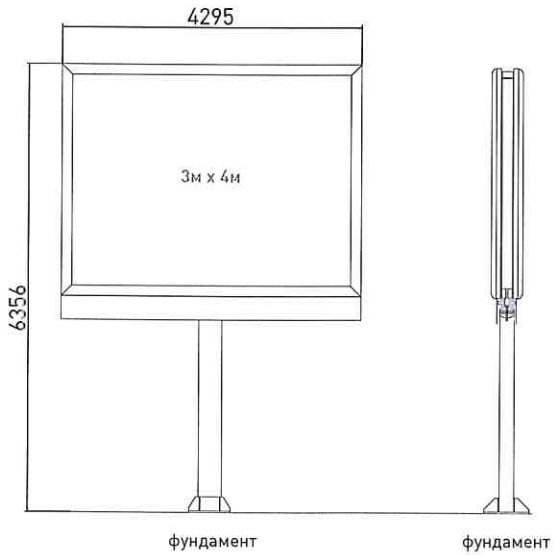

4.1

4.2

4.3

Управление наружной рекламы и информации Администрации г. Владимира

Управление наружной рекламы и информации Администрации г. Владимира

5. МУЛЬТИБОРДЫ

Отдельно стоящие на земле объекты наружной рекламы и информации, имеющие внешние поверхности для размещения информации и состоящие из заглубляемого фундамента, каркаса и информационного поля.

ОСНОВНЫЕ ХАРАКТЕРИСТИКИ РЕКЛАМНОЙ КОНСТРУКЦИИ:

РАЗМЕРЫ:

- размер информационного поля: 4м х 1,6м
- угол поворота рекламной панели относительно оси между опорными стойками: 30°
- количество секций рекламной конструкции определяется ее месторасположением
- основной цвет конструкции - серый (RAL 7015)
- в качестве дополнительных цветов могут использоваться - синий (RAL 5002), зелёный (RAL 6029), оранжевый (RAL 2009), бордовый (RAL 3004)

ТЕХНОЛОГИЯ ЗАМЕНЫ ИЗОБРАЖЕНИЯ:

- размещение бумажного постера
- размещение винилового полотна
- размещение самоклеящейся пленки

ОПИСАНИЕ ИНФОРМАЦИОННОЙ ПАНЕЛИ:

Информационная панель представляет собой металлическую раму жестко соединенную с опорной стойкой. Соединение опоры и металлической рамы сварное.
Рекламные поверхности выполнены из оцинкованных панелей либо влагостойкой фанеры. Опоры рекламных поверхностей связаны между собой горизонтальным металлическим элементом.
Для обслуживания рекламных поверхностей необходимо предусмотреть приспособления для крепления средств индивидуальной защиты.

ОПОРНАЯ СТОЙКА:

- выполнена из прямоугольной профильной трубы (от 20см до 22см), или круглой профильной трубы (диаметр от 20см до 22см)
- допустимая высота опорной стойки: от 1,5м до 4м
- расстояние между опорными стойками не более 3,2м по оси
- цвет опорной стойки: серый (RAL 7015)
- устанавливается под прямым углом к нижней кромке рекламной панели

ПОДСВЕТ РЕКЛАМНОЙ КОНСТРУКЦИИ:

- рекламная конструкция должна иметь внешний подсвет

ВАРИАНТЫ ВОЗМОЖНОГО ДИЗАЙНА
МУЛЬТИБОРДОВ

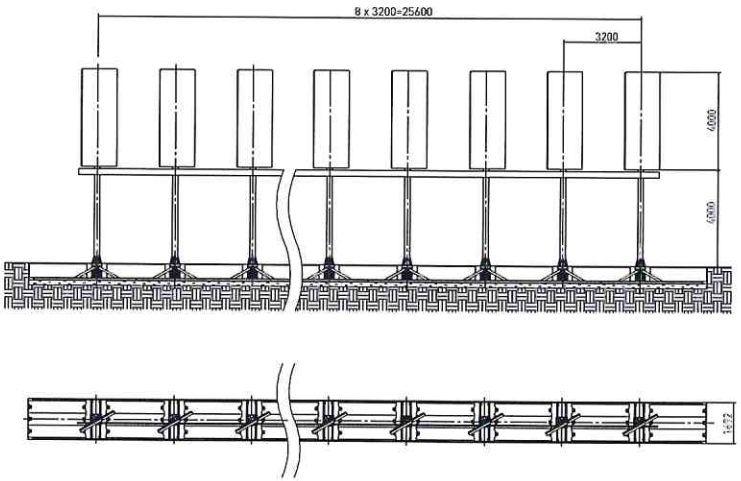

Управление наружной
рекламы и информации
Администрации
г. Владимира

6. НАСТЕННЫЕ ПАННО

Настенные панно: объекты наружной рекламы и информации, устанавливаемые на плоскости стен зданий, не имеющих оконных проемов, в виде:
- объектов, состоящих из элементов крепления к стене, каркаса и информационного поля.

Управление наружной
рекламы и информации
Администрации
г. Владимира

ОСНОВНЫЕ ХАРАКТЕРИСТИКИ РЕКЛАМНОЙ КОНСТРУКЦИИ:

РАЗМЕРЫ:
- размеры панно ограничены размерами стены здания
- основной цвет конструкции - серый (RAL 7015)
- в качестве дополнительных цветов могут использоваться - синий (RAL 5002), зелёный (RAL 6029), оранжевый (RAL 2009), бордовый (RAL 3004)

ТЕХНОЛОГИЯ ЗАМЕНЫ ИЗОБРАЖЕНИЯ:
- переклейка бумажного постера
- натяжение винилового полотна

КОНСТРУКЦИЯ:
- рекламоноситель закрепляется к металлической раме, смонтированной на стене здания по контуру рекламного поля.
- крепление рамы к стене производится анкерными болтами.
- рама может иметь различные конфигурации в зависимости от устройства фасада здания, способа крепления рекламного полотна и типа подсветки

ВОЗМОЖНЫЕ ТЕХНОЛОГИИ СМЕНЫ ИЗОБРАЖЕНИЙ:
- призматрон
- скроллер
- другие технологии автоматической смены изображений

ПОДСВЕТ РЕКЛАМНОЙ КОНСТРУКЦИИ:
- настенные брандмауэры могут иметь внешний или внутренний подсвет.

ВАРИАНТЫ ВОЗМОЖНОГО ДИЗАЙНА
КОНСТРУКЦИИ НАСТЕННОЕ ПАННО

Схема расположения поддерживающих конструкций светокороба

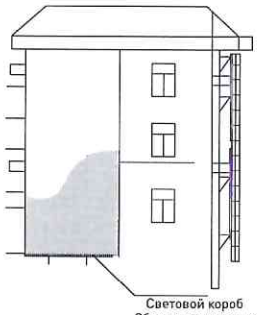

6.1

6.2

6.3

Управление наружной рекламы и информации Администрации г. Владимира

Управление наружной рекламы и информации Администрации г. Владимира

7. ПЛОСКОСТНЫЕ КРЫШНЫЕ ОБЪЕКТЫ

Крышные объекты наружной рекламы и информации: объекты (объемные и плоскостные), устанавливаемые полностью или частично выше уровня карниза здания или на крыше. Крышные объекты наружной рекламы и информации состоят из элементов крепления, несущей части конструкции и информационной установки.

ОСНОВНЫЕ ХАРАКТЕРИСТИКИ РЕКЛАМНОЙ КОНСТРУКЦИИ:

РАЗМЕРЫ:

- размеры установки определяются габаритами крыши, на которой монтируется конструкция, и несущей способностью стен здания. Допустимые размеры рекламного поля: 6м х 18м; 7м х 21м; 7м х 30м; 8м х 24м; 4м х 12м; 5м х 12м; 5м х 15м; 5м х 30м
- расположение рекламного поля - горизонтальное
- основной цвет конструкции - серый (RAL 7015)
- в качестве дополнительных цветов могут использоваться - синий (RAL 5002), зелёный (RAL 6029), оранжевый (RAL 2009), бордовый (RAL 3004)

КОНСТРУКЦИЯ:

- несущая конструкция обычно представляет собой пространственную раму, закрепленную к несущим элементам здания путем заделки в стены, крепления анкерами, хомутами и т.п.
- рекламоноситель (световой короб) монтируется на вертикальных стойках, закрепленных на несущей раме. для обслуживания с обратной стороны светового короба устанавливаются мостки.

ПОДСВЕТ РЕКЛАМНОЙ КОНСТРУКЦИИ:

- должен быть внутренний или внешний подсвет конструкции

ВАРИАНТЫ ВОЗМОЖНОГО ДИЗАЙНА
ПЛОСКОСТНЫХ КРЫШНЫХ ОБЪЕКТОВ

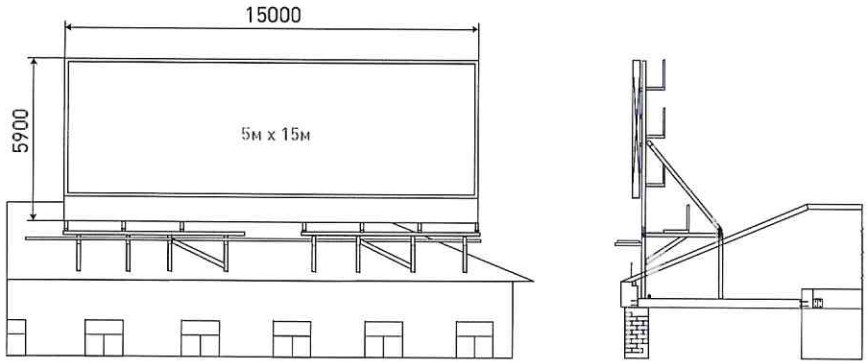

7.1

Управление наружной
рекламы и информации
Администрации
г. Владимира

Управление наружной рекламы и информации Администрации г. Владимира

8. КРЫШНЫЕ ОБЪЕКТЫ ИЗ ОТДЕЛЬНО СТОЯЩИХ ЭЛЕМЕНТОВ

Крышные объекты наружной рекламы и информации: объекты (объемные и плоскостные), устанавливаемые полностью или частично выше уровня карниза здания или на крыше. Крышные объекты наружной рекламы и информации состоят из элементов крепления, несущей части конструкции и информационной установки.

ОСНОВНЫЕ ХАРАКТЕРИСТИКИ РЕКЛАМНОЙ КОНСТРУКЦИИ:

РАЗМЕРЫ:

- размеры рекламной поверхности определяются габаритами крыши, на которой монтируется установка и несущей способностью стен здания.

КОНСТРУКЦИЯ:

- несущая конструкция обычно представляет собой пространственную раму, закрепленную к несущим элементам здания путем монтажа в стены, крепления анкерами, хомутами и т.п.
- рекламоноситель монтируется на вертикальных стойках, закрепленных к несущей раме.

ПОДСВЕТ РЕКЛАМНОЙ КОНСТРУКЦИИ:

- крышные установки могут иметь внутренний подсвет, открытый неон, а также светодиодную подсветку.

ВАРИАНТЫ ВОЗМОЖНОГО ДИЗАЙНА
КРЫШНЫХ ОБЪЕКТОВ ИЗ ОТДЕЛЬНО СТОЯЩИХ ЭЛЕМЕНТОВ

8.1

Управление наружной
рекламы и информации
Администрации
г. Владимира

9. СТРОИТЕЛЬНЫЕ ОГРАЖДЕНИЯ

Управление наружной рекламы и информации Администрации г. Владимира

Объекты наружной рекламы и информации на строительных ограждениях - временные объекты наружной рекламы в виде щитовых рамных конструкций, закрепленных на ограждениях, защищающих прилегающую к строительной площадке территорию.

ОСНОВНЫЕ ХАРАКТЕРИСТИКИ РЕКЛАМНОЙ КОНСТРУКЦИИ:

РАЗМЕРЫ:

- размер рекламного поля ограничен размерами строительного ограждения
- основной цвет конструкции - серый (RAL 7015)
- в качестве дополнительных цветов могут использоваться - синий (RAL 5002), зелёный (RAL 6029), оранжевый (RAL 2009), бордовый (RAL 3004)

КОНСТРУКЦИЯ:

- рекламоноситель размещается на рамных конструкциях в составе строительного ограждения путем натяжения винилового полотна по горизонтали и вертикали к натяжителям, смонтированным непосредственно на рамной конструкции

ПОДСВЕТ РЕКЛАМНОЙ КОНСТРУКЦИИ:

- рекламная конструкция имеет возможность оснащения внешним подсветом

ВАРИАНТЫ ВОЗМОЖНОГО ДИЗАЙНА
КОНСТРУКЦИИ СТРОИТЕЛЬНОЕ ОГРАЖДЕНИЕ

Управление наружной
рекламы и информации
Администрации
г. Владимира

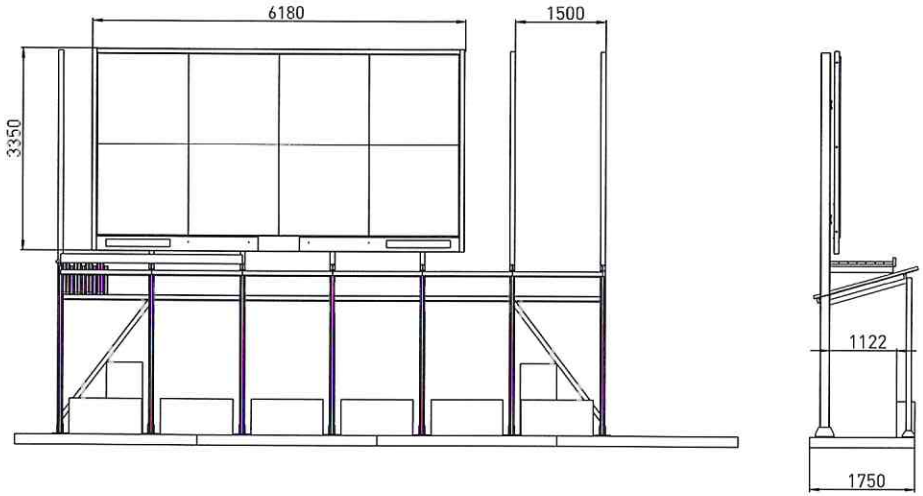

9.1

9.2

10.ВИДЕОЭКРАН

Видеоэкраны - объекты наружной рекламы и информации, предназначенные для воспроизведения изображения на плоскости экрана за счет светоизлучения светодиодов, ламп, иных источников света с использованием динамических ффектов. Видеоэкраны могут размещаться как виде отдельно тоящих конструкций, так и в виде конструкций, размещаемых на стенах зданий и сооружений.

Управление наружной рекламы и информации Администрации г. Владимира

ОСНОВНЫЕ ХАРАКТЕРИСТИКИ РЕКЛАМНОЙ КОНСТРУКЦИИ:

Информационное поле представляет собой электронный дисплей, основными элементами которого являются светодиоды, формирующие изображение.

РАЗМЕРЫ:

- Габаритные размеры информационного поля электронного экрана определяются в каждом конкретном случае индивидуально
- основной цвет конструкции - серый (RAL 7015)

ОПОРНАЯ СТОЙКА:

- высота стойки светодиодного экрана согласуется в каждом конкретном случае в порядке, установленном действующими правилами установки и эксплуатации объектов наружной рекламы и информации в г.Владимир
- устанавливается под прямым углом к нижней кромке рекламной панели
- опорная стойка и декоративный корпус могут иметь различные варианты формы и цветового исполнения.

Нормы яркости цифровых рекламных поверхностей устанавливаются согласно п.7.5.8.1 СА 52.13330.2016. Свод правил. Естественное и искуственное освещение.Актуализированная редакция СНиП 23-05-95*.

В темное время суток при демонстрации изображений на цифровых рекламных поверхностях не допускается использование белого фона.

Выключение изображений на видеоэкране должно осуществляться ежедневно с 22 часов 00 минут до 07 часов 00 минут

ВАРИАНТЫ ВОЗМОЖНОГО ДИЗАЙНА
СВЕТОДИОДНОГО ЭКРАНА

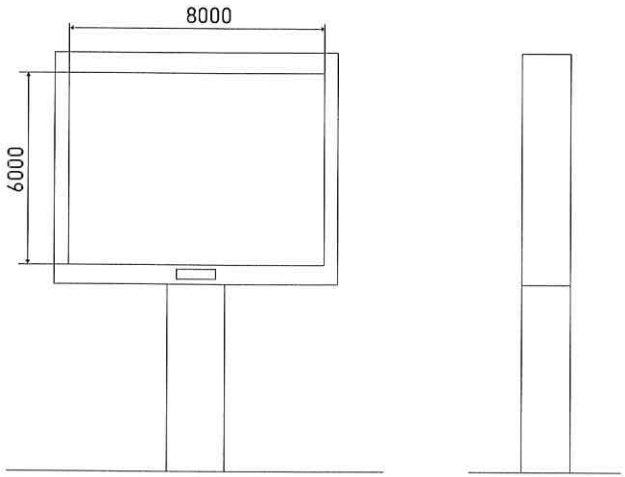

10.1

10.2

10.3

10.4

10.5

Управление наружной рекламы и информации Администрации г. Владимира

Управление наружной рекламы и информации Администрации г. Владимира

11. ОТДЕЛЬНО СТОЯЩАЯ КОНСТРУКЦИЯ ТРАНСПАРАНТ-ПЕРЕТЯЖКА

Транспарант-перетяжки: объекты наружной рекламы и информации, состоящие из устройства крепления, устройства натяжения и информационного изображения.

ОСНОВНЫЕ ХАРАКТЕРИСТИКИ РЕКЛАМНОЙ КОНСТРУКЦИИ:

РАЗМЕРЫ:

- размер информационного поля: 1,0м х 10м; 1,0м х 12м
- внешние габариты рекламной панели: не более 1,25м х 15м
- расположение рекламного поля - горизонтальное

ОПОРНАЯ СТОЙКА:

- выполнена из прямоугольной профильной трубы (от 20см до 40см) или круглой профильной трубы (диаметр от 20см до 40см)
- допустимая высота опорной стойки: не менее 3,5м
- размещение информационных табличек с названием компании и номером конструкции не ниже 4м от уровня земли

ИНФОРМАЦИОННОЕ ПОЛЕ:

- рамка: стальной канат диаметром 8мм
- поддерживающие штанги из профильной трубы не менее 30мм х 30мм
- тросовая система натяжения: стальной канат диаметром не менее 8мм
- рекламное поле: хлопчатобумажная, полиэфирная ткань или виниловое полотно
- способ нанесения изображения: термопечать, трафаретная печать, полноцветная печать

Транспарант-перетяжки подразделяются на световые (в том числе гирлянды) и неосвещенные, изготовленные из материалов на мягкой основе.
Конструкция световых транспарант-перетяжек должна иметь устройство аварийного отключения от сетей электропитания.

ВАРИАНТЫ ВОЗМОЖНОГО ДИЗАЙНА
ОТДЕЛЬНО СТОЯЩЕЙ КОНСТРУКЦИИ ТРАНСПАРАНТ-ПЕРЕТЯЖКА

Управление наружной
рекламы и информации
Администрации
г. Владимира

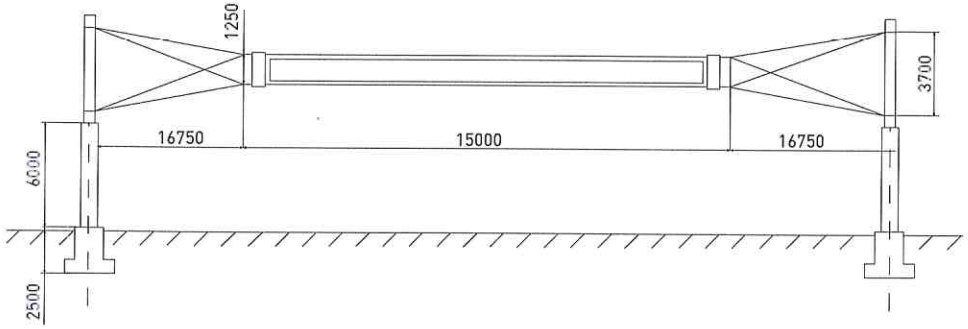

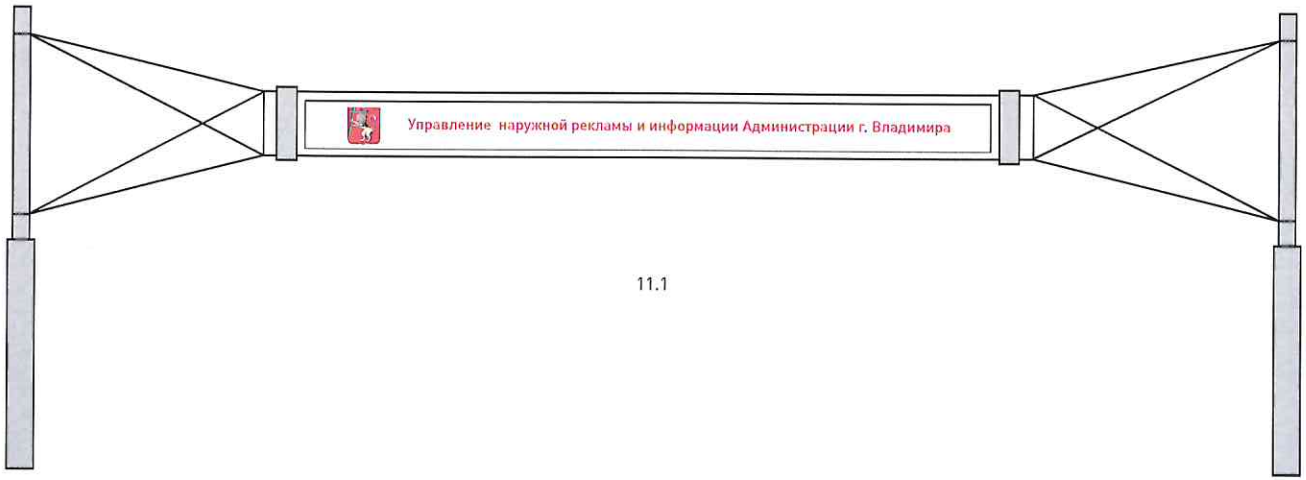

11.1

12. ОТДЕЛЬНО СТОЯЩАЯ КОНСТРУКЦИЯ ПАНЕЛЬ-КРОНШТЕЙН

Панель-кронштейны - двухсторонние консольные плоскостные объекты наружной рекламы и информации, устанавливаемые на опорах (собственных опорах, мачтах-опорах городского освещения, опорах контактной сети).

Управление наружной
рекламы и информации
Администрации
г. Владимира

ОСНОВНЫЕ ХАРАКТЕРИСТИКИ РЕКЛАМНОЙ КОНСТРУКЦИИ:

РАЗМЕРЫ:

- размеры информационного поля: 1,5м х 1,0м; 1,8м х 1,2м
- расположение рекламного поля - вертикальное
- внешние габариты рекламной панели: не более 2,3м х 1,7м
- основной цвет конструкции - серый (RAL 7015)

ОПИСАНИЕ ИНФОРМАЦИОННОЙ ПАНЕЛИ:

Информационная панель представляет собой металлическую раму облицованную декоративным материалом (алюминиевый, пластиковый профиль и т.п.), жестко соединенную с опорной стойкой. В качестве стойки могут быть использованы опоры городской контактной сети. Крепление информационной панели в этом варианте выполняется в виде хомутов.

Рекламные поверхности выполнены из антивандального материала: поликарбонат, оцинкованные панели, водостойкая фанера и т.п. для вариантов статичного исполнения.

Для вариантов динамической технологии смены изображения призматрон используется механизм смены изображения. Смена изображения производится путем периодического вращения вертикальных ламелей. Для вариантов динамической смены изображения скроллер, смена изображения производится путем периодического вертикального перемещения изображений, через верхний и нижний горизонтальные валы.

ОПОРНАЯ СТОЙКА:

- выполняется из прямоугольной или круглой трубы
- допустимая высота опорной стойки: не менее 3,5м

ТЕХНОЛОГИЯ ЗАМЕНЫ ИЗОБРАЖЕНИЯ:

- самоклеющаяся плёнка

ВОЗМОЖНЫЕ ТЕХНОЛОГИИ СМЕНЫ ИЗОБРАЖЕНИЙ:

- призматрон
- скроллер
- другие технологии автоматической смены изображений

ПОДСВЕТ РЕКЛАМНОЙ КОНСТРУКЦИИ:

- рекламная конструкция должна иметь внутренний подсвет

ВАРИАНТЫ ВОЗМОЖНОГО ДИЗАЙНА
ОТДЕЛЬНО СТОЯЩЕЙ КОНСТРУКЦИИ ПАНЕЛЬ-КРОНШТЕЙН

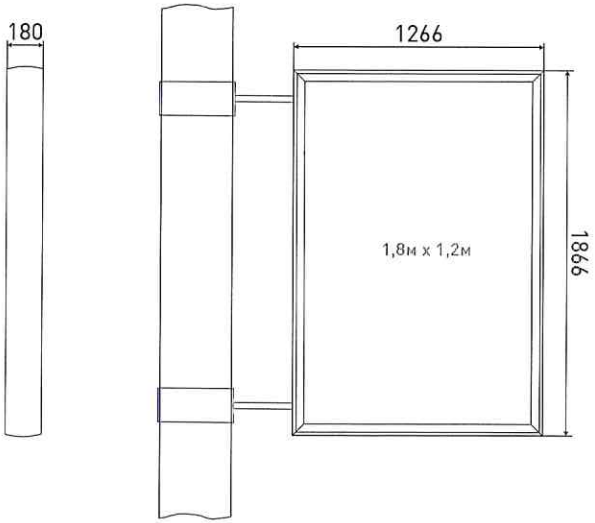

12.1

Управление наружной
рекламы и информации
Администрации
г. Владимира

13. ОТДЕЛЬНО СТОЯЩАЯ КОНСТРУКЦИЯ 3м х 1,4м

Отдельно стоящие конструкции, имеющие внешние поверхности для размещения информации (от 1-й до 3-х) и состоящие из незаглубляемого фундамента, каркаса и информационного поля.

Управление наружной рекламы и информации Администрации г. Владимира

ОСНОВНЫЕ ХАРАКТЕРИСТИКИ РЕКЛАМНОЙ КОНСТРУКЦИИ:

РАЗМЕРЫ:

- размер информационного поля: 3м х 1,4м; 3м х 0,85м;
- расположение рекламного поля - вертикальное
- основной цвет конструкции - серый (RAL 7015)

ТЕХНОЛОГИЯ ЗАМЕНЫ ИЗОБРАЖЕНИЯ:

- размещение бумажного постера
- размещение винилового постера

ОПИСАНИЕ КОНСТРУКЦИИ:

Представляет собой отдельно стоящие двух- и трехсторонние рекламные конструкции. Каркас рекламоносителя выполнен из металлического профиля, облицованного декоративными материалами. Рекламные поверхности выполнены в виде створок из прозрачного антивандального материала: поликарбонат, оргстекло.
Для вариантов динамической технологии смены изображения призматрон используется механизм смены изображения. Смена изображения производится путем периодического вращения вертикальных ламелей. Фундамент рекламоносителя облицован декоративной юбкой.

ВОЗМОЖНЫЕ ТЕХНОЛОГИИ СМЕНЫ ИЗОБРАЖЕНИЙ:

- призматрон
- скроллер
- другие технологии автоматической смены изображений

ПОДСВЕТ РЕКЛАМНОЙ КОНСТРУКЦИИ:

- рекламная конструкция имеет внутренний подсвет.

ВАРИАНТЫ ВОЗМОЖНОГО ДИЗАЙНА
ОТДЕЛЬНО СТОЯЩЕЙ КОНСТРУКЦИИ 3м х 1,4м

Управление наружной рекламы и информации Администрации г. Владимира

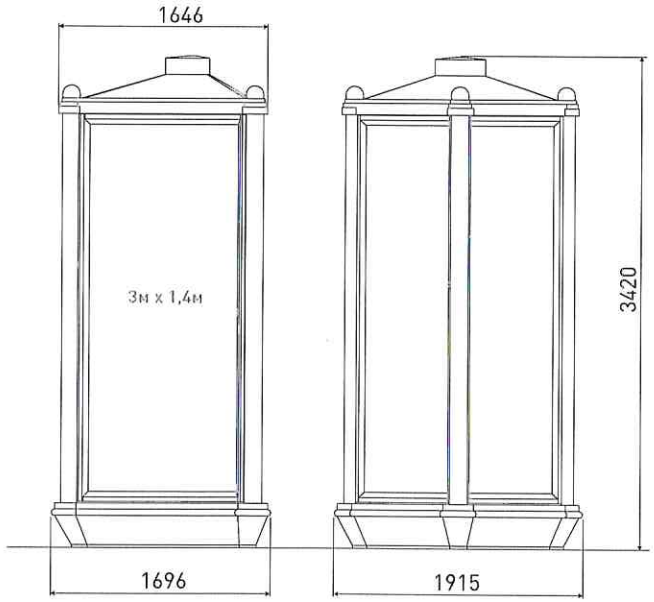

13.1

13.2

13.3

14. ЩИТОВЫЕ УСТАНОВКИ 1,8м х 1,2м

Отдельно стоящие на земле объекты наружной рекламы и информации, имеющие внешние поверхности для размещения тнформации и состоящие из заглубляемого фундамента, каркаса и информационного поля.

Управление наружной
рекламы и информации
Администрации
г. Владимира

Нормы яркости цифровых рекламных поверхностей устанавливаются согласно п.7.5.8.1 СА 52.13330.2016. Свод правил. Естественное и искуственное освещение.Актуализированная редакция СНиП 23-05-95*.
Смена изображений должна производиться не чаще одного раза в 5 секунд, продолжительность смены изображения должна составлять боле 2 секунд и производиться путем плавного снижения яркости до нулевого значения и последующего плавного повышения яркости.
В темное время суток при демонстрации изображений на цифровых рекламных поверхностях не допускается использование белого фона.
Выключение изображений на цифровых рекламных поверхностях должно осуществляться ежедневно с 22 часов 00 минут до 07 часов 00 минут.

ОСНОВНЫЕ ХАРАКТЕРИСТИКИ РЕКЛАМНОЙ КОНСТРУКЦИИ:

РАЗМЕРЫ:
- размер информационного поля: 1,8м х 1,2м
- расположение рекламного поля - вертикальное
- внешние габариты рекламной панели: не более 2,3м х 1,7м
- основной цвет конструкции - серый (RAL 7015)

ОПИСАНИЕ ИНФОРМАЦИОННОЙ ПАНЕЛИ:

Информационная панель представляет собой металлическую раму облицованную декоративными материалами, жестко соединенную с опорной стойкой. Соединение опоры и металлической рамы фланцевое, высокопрочными болтами. Соединение закрыто декоративной облицовкой.
Рекламные поверхности выполнены в виде откидных створок с безопасным закаленным стеклом. Для вариантов динамической технологии смены изображения призматрон используется механизм смены изображения. Смена изображения производится путем периодического вращения вертикальных ламелей. Для вариантов динамической смены изображения скроллер смена изображения производится путем переодического вертикального перемещения изображений через верхний и нижний горизонтальный валы.
Для вариантов с цифровой поверхностью демонстрация изображения производится с использованием технологии статичного изображения, без использования динамических эффектов, содержащих аудиовизуальные произведения.

ОПОРНАЯ СТОЙКА:
- высота стойки: от 80см до 120см
облицовка конструкций может быть выполнена из различных безопасных материалов (металл, пластик, каленое стекло и др.)

ВОЗМОЖНЫЕ ТЕХНОЛОГИИ СМЕНЫ ИЗОБРАЖЕНИЙ:
- призматрон
- скроллер
-цифровое статичное изображение

ПОДСВЕТ РЕКЛАМНОЙ КОНСТРУКЦИИ:
- рекламная конструкция должна иметь внутренний подсвет

ВАРИАНТЫ ВОЗМОЖНОГО ДИЗАЙНА
ЩИТОВЫХ УСТАНОВОК 1,8м х 1,2м

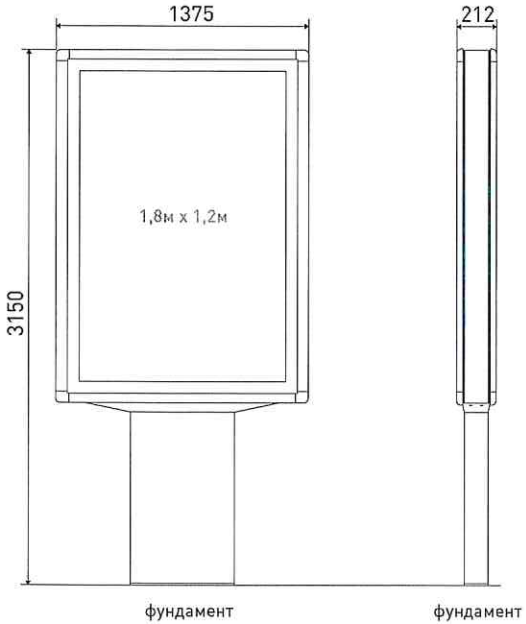

14.1

14.2

Управление наружной
рекламы и информации
Администрации
г. Владимира

15. ЩИТОВЫЕ УСТАНОВКИ 10м^2

Отдельно стоящие на земле объекты наружной рекламы и информации, имеющие внешние поверхности для размещения информации и состоящие из заглубляемого фундамента, каркаса и информационного поля.

Управление наружной рекламы и информации Администрации г. Владимира

Нормы яркости цифровых рекламных поверхностей устанавливаются согласно п.7.5.8.1 СА 52.13330.2016. Свод правил. Естественное и искуственное освещение.Актуализированная редакция СНиП 23-05-95*.
Смена изображений должна производиться не чаще одного раза в 5 секунд, продолжительность смены изображения должна составлять боле 2 секунд и производиться путем плавного снижения яркости до нулевого значения и последующего плавного повышения яркости.
В темное время суток при демонстрации изображений на цифровых рекламных поверхностях не допускается использование белого фона.
Выключение изображений на цифровых рекламных поверхностях должно осуществляться ежедневно с 22 часов 00 минут до 07 часов 00 минут.

ОСНОВНЫЕ ХАРАКТЕРИСТИКИ РЕКЛАМНОЙ КОНСТРУКЦИИ:

РАЗМЕРЫ:

- размер информационного поля: 2,7м х 3,7м
- расположение рекламного поля - горизонтальное
- внешние габариты рекламной панели: не более 3,4м х 4,4м
- по периметру панели рекламной конструкции может быть смонтирована пластиковая или металлическая облицовка
- основной цвет конструкции - серый (RAL 7015)

ОПИСАНИЕ ИНФОРМАЦИОННОЙ ПАНЕЛИ:

Информационная панель представляет собой металлическую раму облицованную декоративными материалами, жестко соединенную с опорной стойкой. Соединение опоры и металлической рамы двух типов:

- фланцевое соединение высокопрочными болтами;
- сварное соединение.

Соединение закрыто декоративной облицовкой. Рекламные поверхности выполнены в виде светового короба с откидными створками, для вариантов статичного исполнения. Для вариантов динамической технологии смены изображения призматрон используется механизм смены изображения. Смена изображения производится путем периодического вращения вертикальных ламелей. Для вариантов динамической смены изображения скроллер смена изображения производится путем периодического вертикального перемещения изображения через верхний и нижний горизонтальный валы. Откидные створки выполнены из закаленного стекла.

Для вариантов с цифровой поверхностью демонстрация изображения производится с использованием технологии статичного изображения, без использования динамических эффектов, содержащих аудиовизуальные произведения.

ОПОРНАЯ СТОЙКА:

- выполнена из прямоугольной профильной трубы (от 18см до 36см), облицовка опоры (от 40см до 76см) может быть выполнена из металла, пластика, каленого стекла или других безопасных материалов
- допустимая высота опорной стойки: от 2,5м до 4,0м
- цвет опорной стойки: серый (RAL 7015)
- устанавливается под прямым углом к нижней кромке рекламной панели
- в случае размещения данной конструкции на тротуаре высота опорной стойки должна составлять не менее 3,5м

ВОЗМОЖНЫЕ ТЕХНОЛОГИИ СМЕНЫ ИЗОБРАЖЕНИЙ:

- призматрон
- скроллер
- цифровое статичное изображение

ПОДСВЕТ РЕКЛАМНОЙ КОНСТРУКЦИИ:

- рекламная конструкция должна иметь внешний или внутренний подсвет

ВАРИАНТЫ ВОЗМОЖНОГО ДИЗАЙНА
ЩИТОВЫХ УСТАНОВОК 10м²

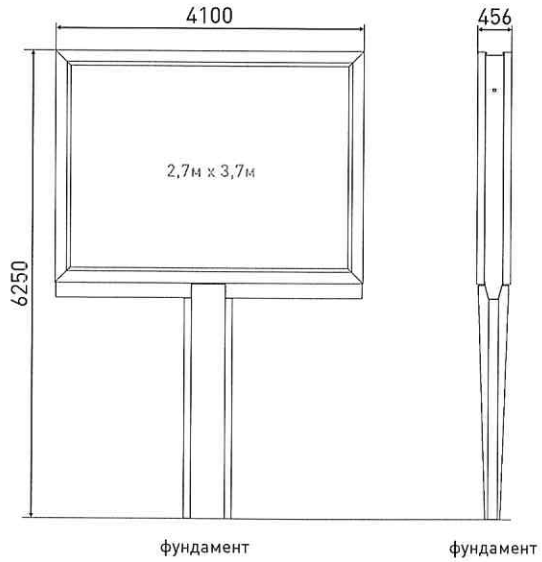

15.1

15.2

15.3

Управление наружной рекламы и информации Администрации г. Владимира

16. ОТДЕЛЬНО СТОЯЩАЯ КОНСТРУКЦИЯ 1,8м х 1,2м HoReCa (ОТЕЛИ, РЕСТОРАНЫ КАФЕ)

Отдельностоящая конструкция HoReCa - двухсторонний консольный плоскостной объект наружной рекламы и информации, устанавливаемый на собственной опоре.

Управление наружной рекламы и информации Администрации г. Владимира

ОСНОВНЫЕ ХАРАКТЕРИСТИКИ РЕКЛАМНОЙ КОНСТРУКЦИИ:

РАЗМЕРЫ:
- размер информационного поля: 1,8м х 1,2м
- расположение рекламного поля - вертикальное
- внешние габариты рекламной панели: не более 2,3м х 1,7м
- основной цвет конструкции - серый (RAL 7015)

ОПИСАНИЕ ИНФОРМАЦИОННОЙ ПАНЕЛИ:

Информационная панель представляет собой металлическую раму облицованную декоративным материалом, (алюминиевый, пластиковый профель и т.п.), жестко соединенную с опорной стойкой. Рекламные поверхности выполнены из антивандального материала: поликарбонат, оргстекло и представляют собой световой короб, для вариантов статичного исполнения. Для вариантов динамической технологии смены изображения призматрон используется механизм смены изображения. Смена изображения производится путем периодического вращения вертикальных ламелей. Для вариантов динамической смены изображения скроллер смена изображения производится путем периодического вертекального перемещения изображения через верхний и нижний горизонтальные валы.

ОПОРНАЯ СТОЙКА:
- выполняется из круглой трубы
- допустимая высота опорной стойки от поверхности земли до низа короба:
  при размещении на тротуаре либо зелёной зоне от 2,1м до 3,5м;
  при размещении вдоль проезжей части от 3,5м
- цвет опорной стойки: серый (RAL 7015)

ТЕХНОЛОГИЯ ЗАМЕНЫ ИЗОБРАЖЕНИЯ:
- самоклеющаяся плёнка

ВОЗМОЖНЫЕ ТЕХНОЛОГИИ СМЕНЫ ИЗОБРАЖЕНИЙ:
- призматрон
- скроллер
- другие технологии автоматической смены изображений

ПОДСВЕТ РЕКЛАМНОЙ КОНСТРУКЦИИ:
- HoReCa должна иметь внутренний подсвет

17. КОНСТРУКЦИЯ НА КИОСКЕ ДЛЯ ПРОДАЖИ ПРЕССЫ

Отдельно стоящие конструкции, размещаемые на киосках для продажи прессы, имеющие от 1-й до 3-х внешних поверхностей для размещения информации.

Управление наружной рекламы и информации Администрации г. Владимира

ОСНОВНЫЕ ХАРАКТЕРИСТИКИ РЕКЛАМНОЙ КОНСТРУКЦИИ:

РАЗМЕРЫ:
- размер информационного поля: 1м х 2м
- расположение рекламного поля - горизонтальное
- внешние габариты рекламной панели: не более 1,5м х 3,5м
- основной цвет конструкции - серый (RAL 7015)

ТЕХНОЛОГИЯ ЗАМЕНЫ ИЗОБРАЖЕНИЯ:
- размещение бумажного постера
- размещение самоклеящейся пленки

ОПИСАНИЕ ИНФОРМАЦИОННОЙ ПАНЕЛИ:

Информационная панель представляет собой металлическую раму облицованную декоративным материалом, (алюминиевый, пластиковый профиль и т.п.), жестко соединенную с крышой киоска, торгового павильона и т.п.

Рекламные поверхности выполнены из антивандального материала: поликарбонат, оргстекло и представляют собой световой короб, для вариантов статичного исполнения. Для вариантов динамической технологии смены изображения призматрон используется механизм смены изображения. Смена изображения производится путем периодического вращения вертикальных ламелей. Для вариантов динамической смены изображения скроллер смена изображения производится путем периодического вертекального перемещения изображения через верхний и нижний горизонтальные валы.

ОПОРНАЯ СТОЙКА:
- устанавливается под прямым углом к нижней кромке рекламной панели
- цвет опорной стойки: серый (RAL 7015)

МЕСТО РАЗМЕЩЕНИЯ:
- киоски для продажи прессы

ВОЗМОЖНЫЕ ТЕХНОЛОГИИ АВТОМАТИЧЕСКОЙ СМЕНЫ ИЗОБРАЖЕНИЙ:
- скроллер
- другие технологии автоматической смены изображений
- самоклеющаяся плёнка

ПОДСВЕТ РЕКЛАМНОЙ КОНСТРУКЦИИ:
- рекламная конструкция должна иметь внутренний подсвет

ВАРИАНТЫ ВОЗМОЖНОГО ДИЗАЙНА
КОНСТРУКЦИИ НА КИОСКЕ ДЛЯ ПРОДАЖИ ПРЕССЫ

Управление наружной
рекламы и информации
Администрации
г. Владимира

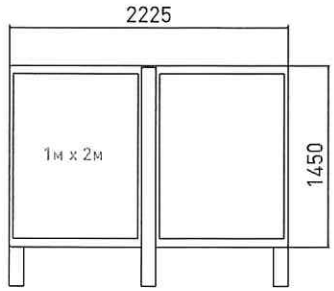

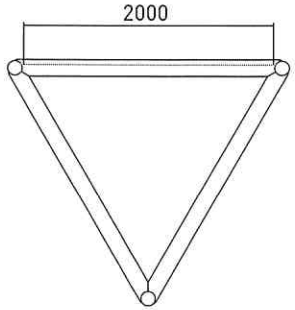

17.1

17.2

17.3

18. ОТДЕЛЬНО СТОЯЩАЯ КОНСТРУКЦИЯ ИНФОРМАЦИОННЫЙ СТЕНД 1,5м х 1,5м

Отдельно стоящие конструкции, имеющие внешние поверхности для размещения информации (от 1-й до 2-х) и состоящие из заглубляемого фундамента, каркаса и информационного поля.

Управление наружной
рекламы и информации
Администрации
г. Владимира

ОСНОВНЫЕ ХАРАКТЕРИСТИКИ РЕКЛАМНОЙ КОНСТРУКЦИИ:

РАЗМЕРЫ:
- размер информационного поля: 1,5м х 1,5м
- внешние габариты рекламной панели: не более 2,0м х 2,0м
- основной цвет конструкции - серый (RAL 7015)

ОПИСАНИЕ ИНФОРМАЦИОННОЙ ПАНЕЛИ:

Информационная панель представляет собой металлическую раму облицованную декоративным материалом, (алюминиевый, пластиковый профиль и т.п.), жестко соединенную с опорными стойками. Рекламные поверхности выполнены из антивандального материала: оцинкованные панели, водостойкая фанера, вспененный ПВХ и т.п. для вариантов без подсветки. Поликарбонат, оргстекло для вариантов с внутренней подсветкой. В этом случае рекламные поверхности представляют собой световой короб.

ОПОРНАЯ СТОЙКА:
- выполняется из круглой трубы
- цвет опорной стойки: серый (RAL 7015)

ТЕХНОЛОГИЯ ЗАМЕНЫ ИЗОБРАЖЕНИЯ:
- размещение бумажного постера
- самоклеющаяся пленка

ПОДСВЕТ РЕКЛАМНОЙ КОНСТРУКЦИИ:
- рекламная конструкция имеет возможность оснащения внутренним подсветом

ВАРИАНТЫ ВОЗМОЖНОГО ДИЗАЙНА
ОТДЕЛЬНО СТОЯЩЕЙ КОНСТРУКЦИИ ИНФОРМАЦИОННЫЙ СТЕНД 1,5м х 1,5м

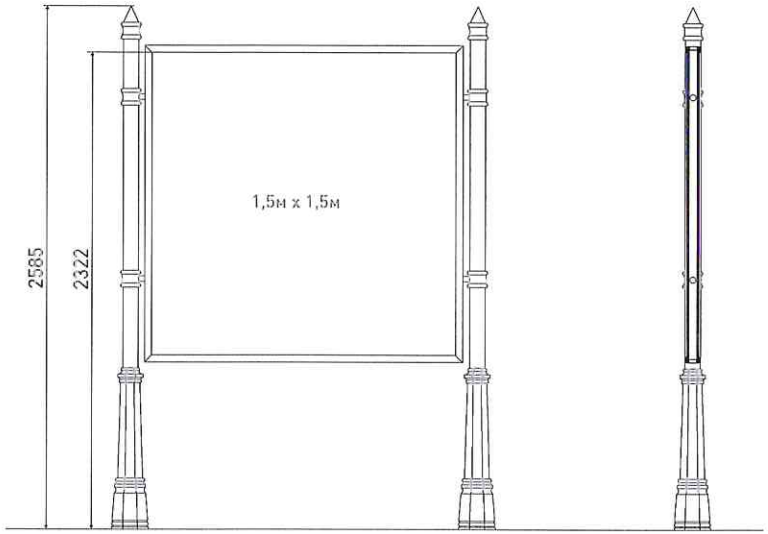

18.1

Управление наружной
рекламы и информации
Администрации
г. Владимира

19. ОТДЕЛЬНО СТОЯЩАЯ КОНСТРУКЦИЯ АФИШНЫЙ СТЕНД 1,8м х 1,8м

Отдельно стоящие конструкции, имеющие внешние поверхности для размещения информации (от 1-ой до 2-х) и состоящие из заглубляемого фундамента, каркаса и информационного поля.

Управление наружной
рекламы и информации
Администрации
г. Владимира

ОСНОВНЫЕ ХАРАКТЕРИСТИКИ РЕКЛАМНОЙ КОНСТРУКЦИИ:

РАЗМЕРЫ:
- размер информационного поля 1,8мх1,8м
- внешние габариты рекламной панели: не более 2,4мх2,4м
- цвет облицовки, опорных стоек и фундамента конструкции серый (RAL 7015)

ТЕХНОЛОГИЯ ЗАМЕНЫ ИЗОБРАЖЕНИЯ:
- переклейка бумажных афиш. Максимальный формат бумажной афиши А0 118,9смх84,1см

ОПИСАНИЕ ИНФОРМАЦИОННОЙ ПАНЕЛИ:
Информационная панель представляет собой металлическую раму, облицованную декоративным материалом (алюминиевый, пластиковый и т.п.), жестко соединенную с опорными стойками.
В случае размещения информационной панели на стенах зданий и сооружений крепление производится анкерными болтами.
Рекламные поверхности выполнены из антивандального материала: оцинкованные панели, водостойкая фанера, вспененный ПВХ и т.п. для вариантов без подсветки. Поликарбонат, оргстекло для вариантов с внутренней подсветкой. В этом случае рекламные поверхности представляют собой световой короб.

ПОДСВЕТ РЕКЛАМНОЙ КОНСТРУКЦИИ:
- рекламная конструкция имеет возможность оснащения внутренним подстветом

Афишные стенды предназначены для размещения информации исключительно о репертуарах театров, кинотеатров, спортивных и иных массовых мероприятиях, событиях общественного, культурно-развлекательного, спортивно-оздоровительного характера.

ВАРИАНТЫ ВОЗМОЖНОГО ДИЗАЙНА
ОТДЕЛЬНО СТОЯЩЕЙ КОНСТРУКЦИИ АФИШНЫЙ СТЕНД 1,8м х 1,8м

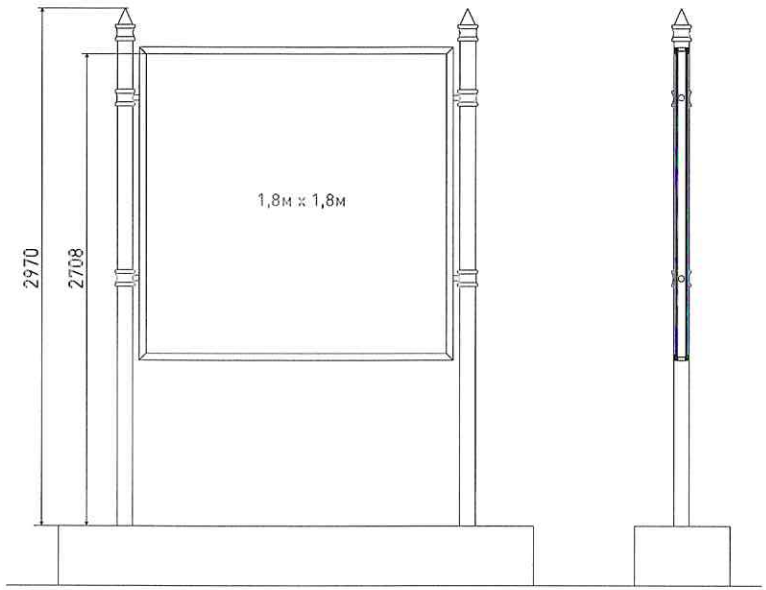

19.1

19.2

19.3

Управление наружной
рекламы и информации
Администрации
г. Владимира

20. ИНФОРМАЦИОННО-КОММУНИКАЦИОННЫЙ УКАЗАТЕЛЬ

Управление наружной рекламы и информации Администрации г. Владимира

Уличные информационно-коммуникационные указатели расположения городских объектов: двухсторонние или односторонние плоскостные модульные конструкции с внутренним подсветом, устанавливаемые на опорах (собственных опорах, мачтах-опорах городского освещения, опорах контактной сети) и содержащие информацию об уличной системе (название улиц, проспектов, площадей, переулков, и т.п.), местах нахождения учреждений и организаций городского, окружного и муниципального значения, культурно-исторических памятников, предприятий и организаций потребительского рынка, прочих объектов городской инфраструктуры

ОСНОВНЫЕ ХАРАКТЕРИСТИКИ РЕКЛАМНОЙ КОНСТРУКЦИИ:

РАЗМЕРЫ:
- размеры информационного поля:
  длина от 835мм до 1200мм
  высота от 265мм до 1800мм
- основной цвет конструкции - серый (RAL 7015)

ОПИСАНИЕ ИНФОРМАЦИОННОЙ ПАНЕЛИ:

Информационные модули представляют собой металлические рамы облицованные декоративным материалом, (алюминиевый, пластиковый профиль и т.п.), жестко соединенные с опорной стойкой.

В качестве стойки могут быть использованы:

- опоры городской сети . Крепление модулей в этом варианте выполняется в виде хомутов.
- стены зданий и сооружений. Крепление модулей в этом варианте производится с помощью анкерных болтов.

Рекламные поверхности модулей выполнены из антивандального материала (поликарбонат, оргстекло либо литой пластик) в виде световых коробов.

ОПОРНАЯ СТОЙКА:
- допустимая высота опорной стойки: 4,9м
- цвет опорной стойки: серый (RAL 7015)

ПОДСВЕТ РЕКЛАМНОЙ КОНСТРУКЦИИ:
- конструкция должна иметь внутренний подсвет модулей

ВАРИАНТЫ ВОЗМОЖНОГО ДИЗАЙНА
ОТДЕЛЬНО СТОЯЩЕЙ КОНСТРУКЦИИ ИНФОРМАЦИОННО-КОММУНИКАЦИОННЫЙ УКАЗАТЕЛЬ

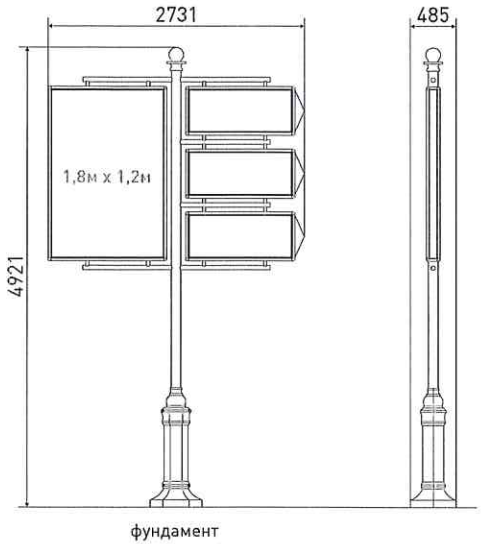

20.1

20.2

20.3

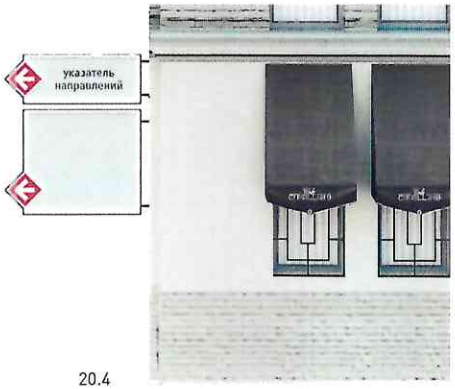

20.4

20.5

20.6

20.7

20.8

20.9

Управление наружной рекламы и информации Администрации г. Владимира

21. ПЕШЕХОДНЫЕ ОГРАЖДЕНИЯ 0.8м х 1.5м

Объекты наружной рекламы и информации на пешеходных ограждениях - реклама, устанавливаемая на застекленной или иной плоскости пешеходных ограждений.

Управление наружной
рекламы и информации
Администрации
г. Владимира

ОСНОВНЫЕ ХАРАКТЕРИСТИКИ РЕКЛАМНОЙ КОНСТРУКЦИИ:

РАЗМЕРЫ:
- размер информационного поля: 0,8м х 1,5м
- расположение рекламного поля - горизонтальное
- основной цвет конструкции - серый (RAL 7015)

ОПИСАНИЕ ИНФОРМАЦИОННОЙ ПАНЕЛИ:

Информационная панель представляет собой металлическую раму облицованную декоративным материалом, (алюминиевый, пластиковый профиль и т.п.), жестко соединенную с опорной стойкой. Рекламные поверхности выполнены в виде светового короба с откидными створками из антивандального материала: поликарбонат, оргстекло, закаленное стекло.

ОПОРНАЯ СТОЙКА:
- устанавливается под прямым углом к нижней кромке рекламной панели
- цвет опорной стойки: серый (RAL 7015)

ТЕХНОЛОГИЯ ЗАМЕНЫ ИЗОБРАЖЕНИЯ:
- бумажный постер

ВОЗМОЖНЫЕ ТЕХНОЛОГИИ СМЕНЫ ИЗОБРАЖЕНИЙ:
- призматрон
- скроллер
- другие технологии автоматической смены изображений

ПОДСВЕТ РЕКЛАМНОЙ КОНСТРУКЦИИ:
- конструкция должна иметь внутренний подсвет

ВАРИАНТЫ ВОЗМОЖНОГО ДИЗАЙНА
ПЕШЕХОДНЫХ ОГРАЖДЕНИЙ

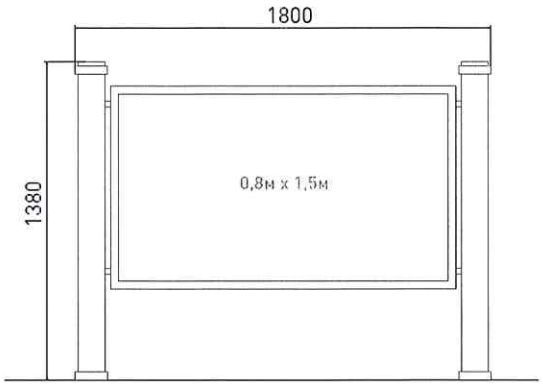

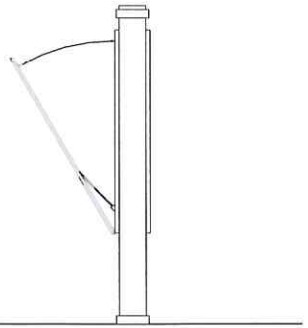

21.1

21.2

Управление наружной
рекламы и информации
Администрации
г. Владимира

22. ЗНАКИ ИНФОРМИРОВАНИЯ ОБ ОБЪЕКТАХ ПРИТЯЖЕНИЯ

Отдельно стоящие конструкции, имеющие внешние поверхности для размещения информации (от 1-й до 2-х), состоящие из собственной опоры, заглубляемого фундамента, каркаса и информационного поля.

Управление наружной рекламы и информации Администрации г. Владимира

ОСНОВНЫЕ ХАРАКТЕРИСТИКИ РЕКЛАМНОЙ КОНСТРУКЦИИ:

РАЗМЕРЫ:

- размер информационного поля: 1,6м х 1,0м
- расположение рекламного поля - вертикальное
- внешние габариты рекламной панели 1,8м х 1,2м
- цвет внешней облицовки рекламной панели - серый (RAL 7015)

ОПИСАНИЕ ИНФОРМАЦИОННОЙ ПАНЕЛИ:

Информационная панель изготавливается из алюминия либо оцинкованной стали и жестко соединяется с опорой.

Изображение выполняется из световозвращающей пленки.

ОПОРНАЯ СТОЙКА:

- высота опорной стойки - от 2-х до 4,5м до нижнего края рекламной панели
- цвет опорной стойки: серый (RAL 7015)

ТЕХНОЛОГИЯ ЗАМЕНЫ ИЗОБРАЖЕНИЯ:

- самоклеющаяся пленка
- шелкография на поверхности композитных панелей

ПОДСВЕТ РЕКЛАМНОЙ КОНСТРУКЦИИ:

- конструкция может иметь внутренний подсвет

Полную информацию о знаках информирования об объектах притяжения см. ГОСТ Р52044-2003 «Наружная реклама на автомобильных дорогах и территориях городских и сельских поселений»

ВАРИАНТЫ ВОЗМОЖНОГО ДИЗАЙНА
ЗНАКОВ ИНФОРМИРОВАНИЯ ОБ ОБЪЕКТАХ ПРИТЯЖЕНИЯ

Управление наружной рекламы и информации Администрации г. Владимира

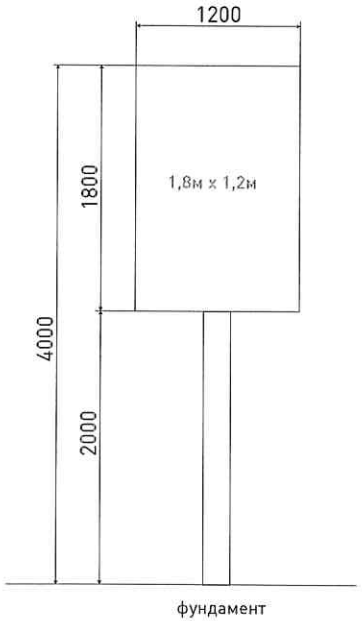

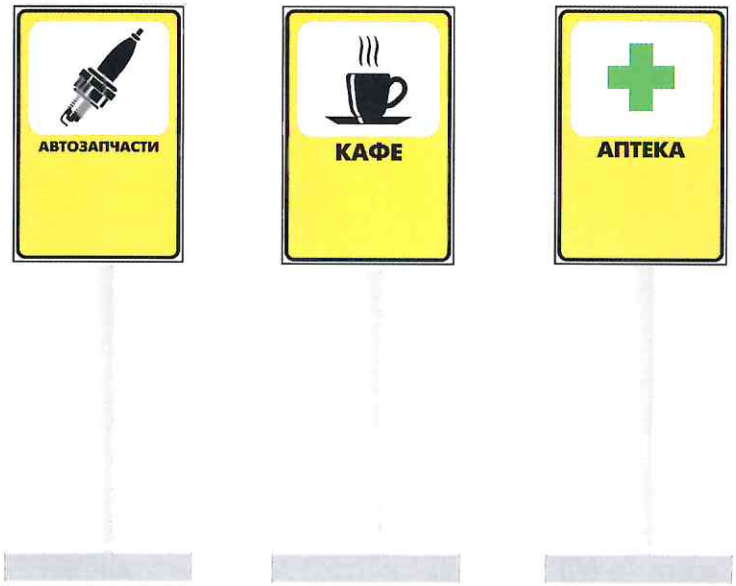

22.1 22.2 22.3

23. ОТДЕЛЬНО СТОЯЩАЯ КОНСТРУКЦИЯ ОСТАНОВОЧНЫЙ ПАВИЛЬОН

Отдельно стоящие на земле объекты благоустройства, имеющие внешние поверхности для размещения информации и состоящие из заглубляемого фундамента, каркаса и информационного поля.

Управление наружной рекламы и информации Администрации г. Владимира

ОСНОВНЫЕ ХАРАКТЕРИСТИКИ РЕКЛАМНОЙ КОНСТРУКЦИИ:

РАЗМЕРЫ:
- размер информационного поля: 1,8м х 1,2м
- расположение рекламного поля - вертикальное
- размер информационного поля для некоммерческой информации: 0,85м х 1,1м
- основной цвет конструкции - серый (RAL 7015)

ТЕХНОЛОГИЯ ЗАМЕНЫ ИЗОБРАЖЕНИЯ:
- размещение бумажного постера
- размещение винилового постера

ОСТАНОВОЧНЫЙ ПАВИЛЬОН:
- может быть выполнен из различных материалов одновременно: металл, безопасное стекло, безопасный пластик

ОПИСАНИЕ КОНСТРУКЦИИ:

Павильон ожидания общественного транспорта представляет собой стальную конструкцию, с заглубленным основанием. Закладные элементы павильона сварные, покрытые грунтовкой. Крыша павильона остеклена тонированным поликарбонатом и оснащена жолобом для сбора и отвода воды. Цвет окраски - серый (RAL 9005). Для остекления задней стенки павильона использовано закаленное безопасное стекло. Информационная панель представляет собой металлическую раму облицованную декоративными материалами, жестко соединенную с опорной стойкой. Соединение опоры и металлической рамы фланцевое, высокопрочными болтами. Соединение закрыто декоративной облицовкой. Рекламные поверхности выполнены в виде откидных створок с безопасным закаленным стеклом. Для вариантов динамической технологии смены изображения призматрон используется механизм смены изображения. Смена изображения производится путем периодического вращения вертикальных ламелей. Для вариантов динамической смены изображения скроллер смена изображения производится путем периодического вертикального перемещения изображений через верхний и нижний горизонтальные валы. Павильон оснащен панелью для размещения схемы движения транспорта. Створка выполнена из алюминиевого профиля с безопасным каленым стеклом. Панель крепится непосредственно к стеклу.

ПОДСВЕТ РЕКЛАМНОЙ КОНСТРУКЦИИ:
- рекламная конструкция должна иметь внутренний подсвет

ВАРИАНТЫ ВОЗМОЖНОГО ДИЗАЙНА
ОТДЕЛЬНО СТОЯЩЕЙ КОНСТРУКЦИИ ОСТАНОВОЧНЫЙ ПАВИЛЬОН

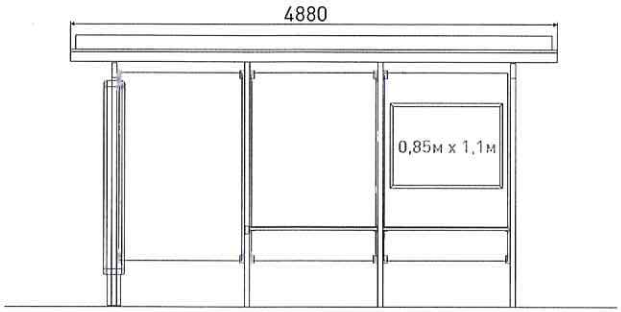

фундамент

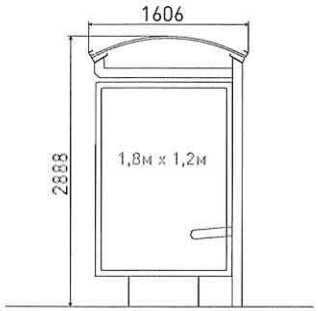

фундамент

23.1

23.2

23.3

Управление наружной рекламы и информации Администрации г. Владимира

24. ОТДЕЛЬНО СТОЯЩАЯ КОНСТРУКЦИЯ ОСТАНОВОЧНАЯ ПЛОЩАДКА

Управление наружной рекламы и информации Администрации г. Владимира

Комплекс отдельно стоящих конструкций «остановочная площадка» имеет внешние поверхности для размещения коммерческой информации (от 1 до 2-х) и состоит из: скамейки, указателя маршрутов транспорта и отдельно стоящей конструкции для азмещения коммерческой информации.

ОСНОВНЫЕ ХАРАКТЕРИСТИКИ РЕКЛАМНОЙ КОНСТРУКЦИИ:

РАЗМЕРЫ:
- размер информационного поля: 1,8м х 1,2м
- внешние габариты рекламной панели 2,3м х 1,7м
- расположение рекламного поля - вертикальное
- р-р информационного поля для некомерческой информации: 0,54м х 0,38м
- расположение рекламного поля - горизонтальное
- основной цвет конструкции - серый (RAL 7015)

ТЕХНОЛОГИЯ ЗАМЕНЫ ИЗОБРАЖЕНИЯ:
- размещение бумажного постера
- размещение винилового постера
- размещение самоклеящейся пленки

ОПОРНАЯ СТОЙКА:
- высота опорной стойки скамейки: от 0,4м до 0,6м
- отдельно стоящей рекламной конструкции: от 0,8м до 1,2м
- указателя маршрутов транспорта: от 2,8м до 3м
- облицовка конструкции может быть выполнена из различных безопасных материалов (металл, пластик, каленое стекло и д.р.)

СИДЕНЬЕ СКАМЕЙКИ:
- может быть изготовлено из дерева специальной обработки, устойчивой к резким климатическим изменениям, или из безопасного пластика

ВОЗМОЖНЫЕ ТЕХНОЛОГИИ СМЕНЫ ИЗОБРАЖЕНИЙ:
- скроллер

ПОДСВЕТ РЕКЛАМНОЙ КОНСТРУКЦИИ:
- рекламная конструкция должна иметь внутренний подсвет

ВАРИАНТЫ ВОЗМОЖНОГО ДИЗАЙНА
ОТДЕЛЬНО СТОЯЩЕЙ КОНСТРУКЦИИ ОСТАНОВОЧНАЯ ПЛОЩАДКА

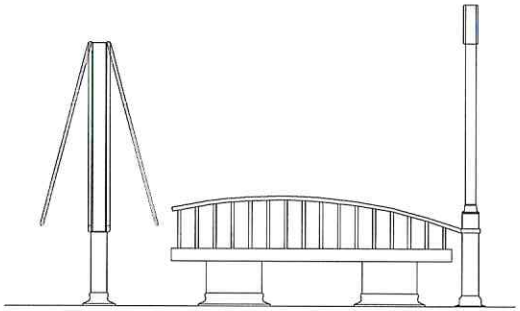

фундамент

24.1

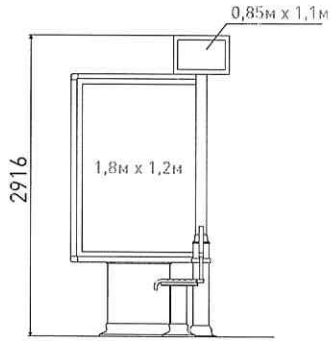

фундамент

24.2

Управление наружной рекламы и информации Администрации г. Владимира

25. ОТДЕЛЬНО СТОЯЩАЯ КОНСТРУКЦИЯ СКАМЕЙКА УЛИЧНАЯ

Отдельно стоящие на земле объекты благоустройства, имеющие внешние поверхности для размещения информации и состоящие из заглубляемого фундамента, каркаса и информационного поля.

Управление наружной рекламы и информации Администрации г. Владимира

ОСНОВНЫЕ ХАРАКТЕРИСТИКИ РЕКЛАМНОЙ КОНСТРУКЦИИ:

РАЗМЕРЫ:
- размер информационного поля по высоте: не более 1м, по длинне ограничено размерами конструкции: не более 2м
- расположение рекламного поля - горизонтальное
- скамейка уличная может быть выполнена из различных материалов одновременно: металл, безопасный пластик, дерево, безопасное стекло и др.
- основной цвет конструкции - серый (RAL 7015)

ТЕХНОЛОГИЯ ЗАМЕНЫ ИЗОБРАЖЕНИЯ:
- размещение самоклеящейся пленки
- размещение бумажного постера

ОПИСАНИЕ ИНФОРМАЦИОННОЙ ПАНЕЛИ:

Сиденье скамейки выполнено из комфортного материала, деревянные бруски, пластик. Спинка представляет собой металлическую раму жестко соединенную с сиденьем. Рекламные поверхности на спинке выполнены откидных створок выполненных из антивандального материала.

ПОДСВЕТ РЕКЛАМНОЙ КОНСТРУКЦИИ:
- возможен внутренний подсвет конструкции

ВАРИАНТЫ ВОЗМОЖНОГО ДИЗАЙНА
ОТДЕЛЬНО СТОЯЩЕЙ КОНСТРУКЦИИ СКАМЕЙКА УЛИЧНАЯ

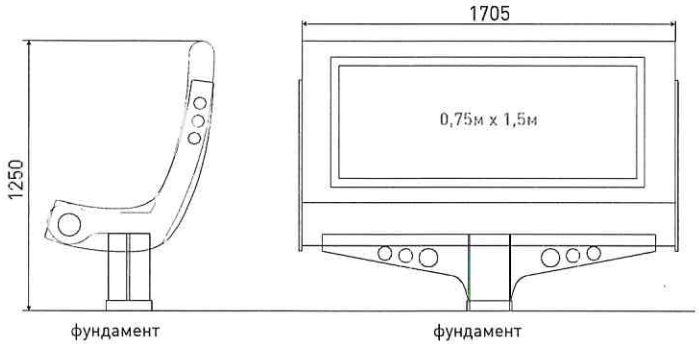

25.1

25.2

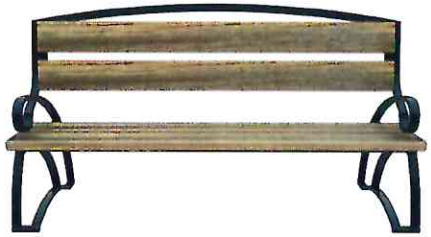

25.3

25.4

Управление наружной
рекламы и информации
Администрации
г. Владимира

26. ОТДЕЛЬНО СТОЯЩАЯ КОНСТРУКЦИЯ ФЛАГШТОКИ

Управление наружной рекламы и информации Администрации г. Владимира

Отдельно стоящие конструкции, состоящие из собственной опоры, фундамента, имеющие устройство крепления и устройство натяжения декоративного полотна изготовленного из ткани.

ОСНОВНЫЕ ХАРАКТЕРИСТИКИ РЕКЛАМНОЙ КОНСТРУКЦИИ:

ОПОРНЫЕ СТОЙКИ КОНСТРУКЦИИ:

- выполнены из круглой профильной трубы (диаметр от 5см до 10см)
- допустимая высота опорной стойки: от 8м до 12м
- размер полотнища: 6м х 1,2м

МАТЕРИАЛ:

- цвет опорной стойки - серый
- стальная профильная труба
- тросовая система натяжения: стальной канат
- информационное поле: декоративное полотно из искусственного шелка
- способ нанесения изображения: термопечать, трафаретная печать

ВАРИАНТЫ ВОЗМОЖНОГО ДИЗАЙНА
ОТДЕЛЬНО СТОЯЩЕЙ КОНСТРУКЦИИ ФЛАГШТОКИ

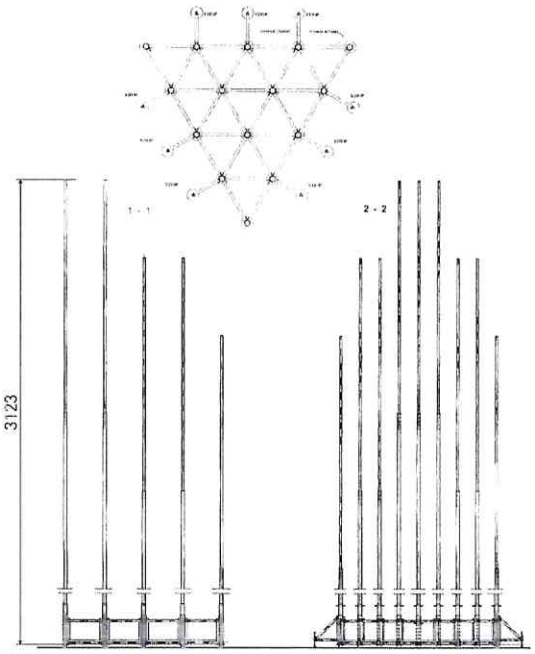

26.1

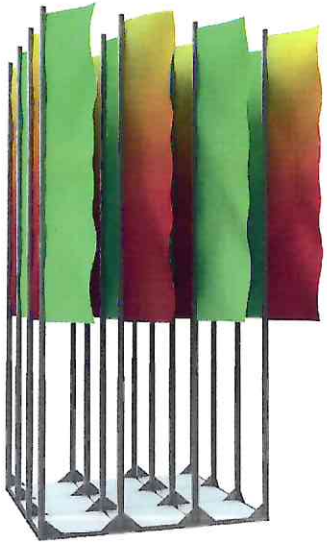

26.2

26.3

27. ДЕКОРАТИВНЫЕ ПОЛОТНИЩА НА ОПОРАХ ЭЛЕКТРОПЕРЕДАЧ

Управление наружной рекламы и информации Администрации г. Владимира

Двусторонние консольные плоскостные объекты, устанавливаемые на опорах/мачтах-опорах городского освещения, опорах контактной сети.

ОСНОВНЫЕ ХАРАКТЕРИСТИКИ РЕКЛАМНОЙ КОНСТРУКЦИИ:

РАЗМЕРЫ:

- размер информационного поля: 2,8м х 0,7м
- внешние габариты конструкции: не более 3,1м х 1,0м

МАТЕРИАЛ:

- ткань - шелк искусственный с водоотталкивающей пропиткой ГОСТ 20272-96

ВАРИАНТЫ ВОЗМОЖНОГО ДИЗАЙНА
ДЕКОРАТИВНЫХ ПОЛОТНИЩ НА ОПОРАХ ЭЛЕКТРОПЕРЕДАЧ

Управление наружной рекламы и информации Администрации г. Владимира

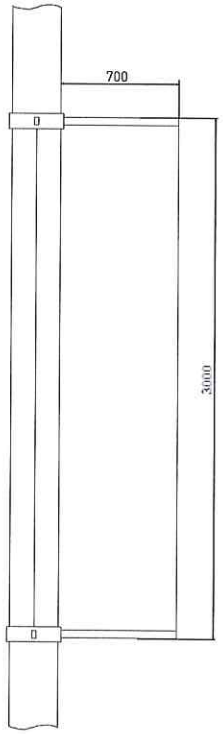

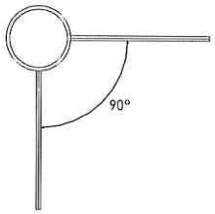

Управление наружной рекламы и информации Администрации г. Владимира

28. ОТДЕЛЬНО СТОЯЩАЯ КОНСТРУКЦИЯ «ДЕД МОРОЗ И СНЕГУРОЧКА»

Отдельно стоящая объемная декоративная конструкция, состоящая из собственной опоры, незаглубляемого фундамента, сборно-разборной металлоконструкции на базе опоры.

ОСНОВНЫЕ ХАРАКТЕРИСТИКИ РЕКЛАМНОЙ КОНСТРУКЦИИ:

РАЗМЕРЫ:

- габариты конструкции: высота - 8м, диаметр основания – 3,1м.

МАТЕРИАЛ:

- декоративные элементы выполнены из формованного пластика, тканевого оформления с водоотталкивающей пропиткой ГОСТ 20272-96

ПОДСВЕТ ДЕКОРАТИВНОЙ КОНСТРУКЦИИ:

- конструкция может иметь внутренний подсвет отдельных элементов

ВАРИАНТЫ ВОЗМОЖНОГО ДИЗАЙНА
ОТДЕЛЬНО СТОЯЩЕЙ КОНСТРУКЦИИ «ДЕД МОРОЗ И СНЕГУРОЧКА»

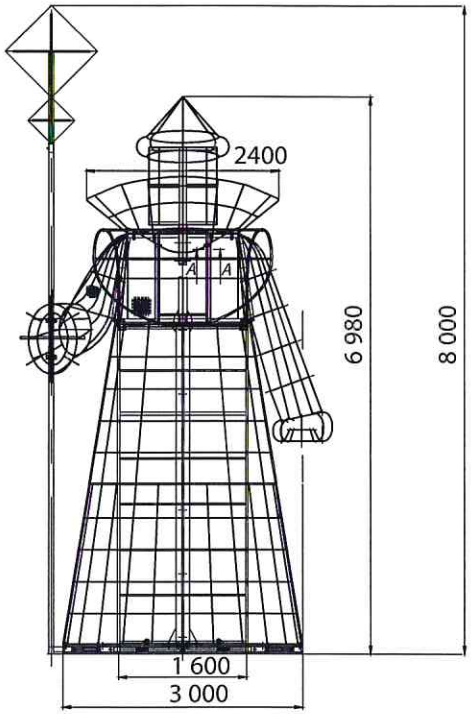

Управление наружной
рекламы и информации
Администрации
г. Владимира

29. ОТДЕЛЬНО СТОЯЩАЯ КОНСТРУКЦИЯ «ЗВЕЗДА»

Отдельно стоящая объемная декоративная конструкция, состоящая из металлической рамы , незаглубляемого фундамента, многоугольной металлоконструкции для размещения декоративного оформления.

Управление наружной рекламы и информации Администрации г. Владимира

ОСНОВНЫЕ ХАРАКТЕРИСТИКИ РЕКЛАМНОЙ КОНСТРУКЦИИ:

РАЗМЕРЫ:

- габариты конструкции: 10м х 5м

МАТЕРИАЛ:

- декоративные элементы выполнены из безопасного пластика и тканевого оформления с водоотталкивающей пропиткой ГОСТ 20272-96

ПОДСВЕТ ДЕКОРАТИВНОЙ КОНСТРУКЦИИ:

- конструкция имеет внутренний подсвет

ВАРИАНТЫ ВОЗМОЖНОГО ДИЗАЙНА
ОТДЕЛЬНО СТОЯЩЕЙ КОНСТРУКЦИИ «ЗВЕЗДА»

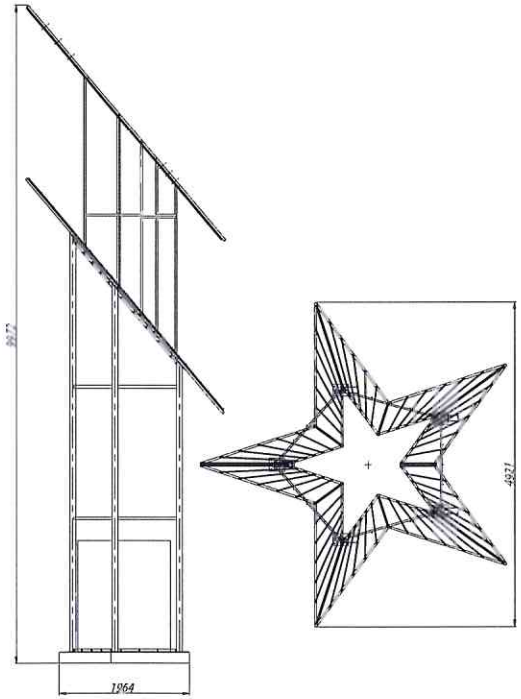

Управление наружной рекламы и информации Администрации г. Владимира

30. ОТДЕЛЬНО СТОЯЩАЯ КОНСТРУКЦИЯ «ОРДЕН»

Отдельно стоящая объемная декоративная конструкция, состоящая из собственной опоры, металлической рамы, незаглубляемого фундамента, троссовой системы натяжения.

Управление наружной рекламы и информации Администрации г. Владимира

ОСНОВНЫЕ ХАРАКТЕРИСТИКИ РЕКЛАМНОЙ КОНСТРУКЦИИ:

РАЗМЕРЫ:

- габариты конструкции: 15м х 6м

МАТЕРИАЛ:

- декоративные элементы могут быть выполнены из безопасного пластика, ткани, безопасного стекла, композитных материалов

ПОДСВЕТ ДЕКОРАТИВНОЙ КОНСТРУКЦИИ:

- конструкция имеет внешний подсвет

ВАРИАНТЫ ВОЗМОЖНОГО ДИЗАЙНА
ОТДЕЛЬНО СТОЯЩЕЙ КОНСТРУКЦИИ «ОРДЕН»

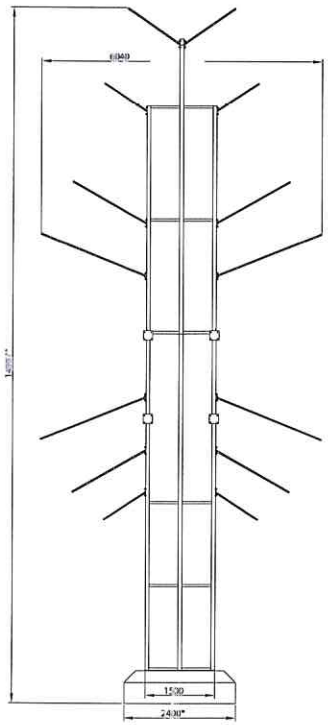

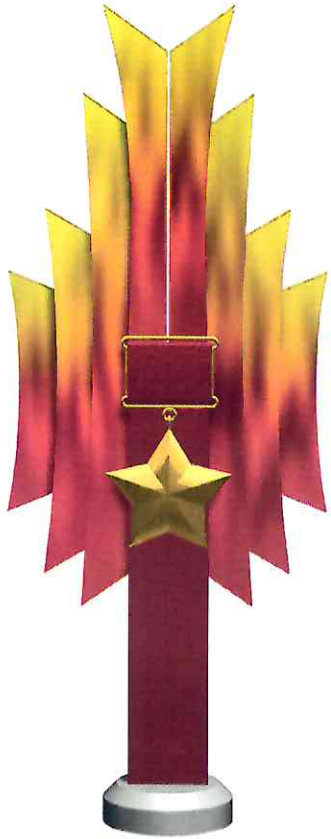

Управление наружной
рекламы и информации
Администрации
г. Владимира

31. ОТДЕЛЬНО СТОЯЩАЯ КОНСТРУКЦИЯ «НАГРАДЫ ПОБЕДЫ»

Отдельно стоящая объемная декоративная конструкция, состоящая из собственной опоры, металлической рамы, незаглубляемого фундамента, троссовой системы натяжения.

Управление наружной рекламы и информации Администрации г. Владимира

ОСНОВНЫЕ ХАРАКТЕРИСТИКИ РЕКЛАМНОЙ КОНСТРУКЦИИ:

РАЗМЕРЫ:
- габариты конструкции: 13м х 4м х 4м

МАТЕРИАЛ:
- декоративные элементы могут быть выполнены из безопасного пластика, ткани, безопасного стекла, композитных материалов

ПОДСВЕТ ДЕКОРАТИВНОЙ КОНСТРУКЦИИ:
- конструкция имеет внутренний подсвет

ВАРИАНТЫ ВОЗМОЖНОГО ДИЗАЙНА
ОТДЕЛЬНО СТОЯЩЕЙ КОНСТРУКЦИИ «НАГРАДЫ ПОБЕДЫ»

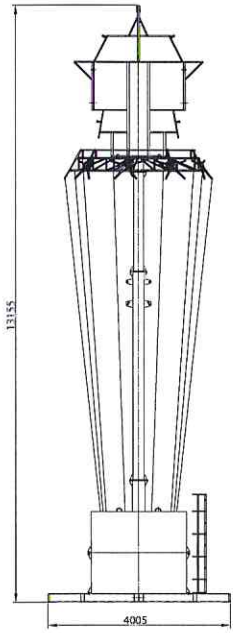

Управление наружной рекламы и информации Администрации г. Владимира

32. ОТДЕЛЬНО СТОЯЩАЯ КОНСТРУКЦИЯ «ПРИЗМА»

Управление наружной рекламы и информации Администрации г. Владимира

Отдельно стоящая объемная декоративная конструкция, состоящая из собственной опоры, незаглубляемого фундамента, имеющая устройство, крепления и устройство натяжения декоративного полотна, имеющее внешние поверхности для размещения информации (от 1-й до 3-х).

ОСНОВНЫЕ ХАРАКТЕРИСТИКИ РЕКЛАМНОЙ КОНСТРУКЦИИ:

РАЗМЕРЫ:
- размер информационного поля: 6м х 3м
- габариты конструкции: 11,4м х 5м х 5,9м

МАТЕРИАЛ:
- металлоконструкция выполнена в виде трехгранной призмы
- цвет: серый (RAL 7015)
- на вершине конструкции размещены металлические фермы, имеющие патрубки для флагштоков
- между стойками конструкции натягивается виниловое полотно

ПОДСВЕТ ДЕКОРАТИВНОЙ КОНСТРУКЦИИ:
- конструкция имеет внутренний подсвет

ВАРИАНТЫ ВОЗМОЖНОГО ДИЗАЙНА
ОТДЕЛЬНО СТОЯЩЕЙ КОНСТРУКЦИИ «ПРИЗМА»

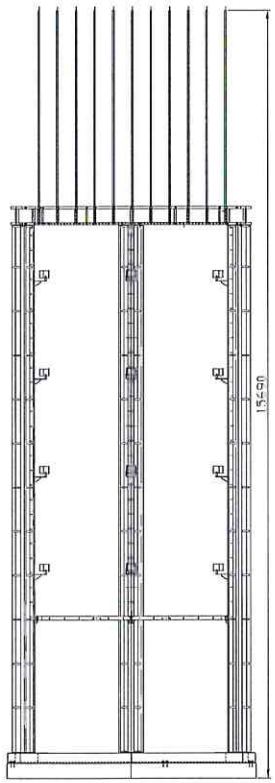

Управление наружной
рекламы и информации
Администрации
г. Владимира

33. ОТДЕЛЬНО СТОЯЩАЯ КОНСТРУКЦИЯ «ВЕРЕТЕНО»

Отдельно стоящая объемная декоративная конструкция, состоящая из собственной опоры, незаглубляемого фундамента, металлоконструкции для размещения декоративного оформления.

Управление наружной рекламы и информации Администрации г. Владимира

ОСНОВНЫЕ ХАРАКТЕРИСТИКИ РЕКЛАМНОЙ КОНСТРУКЦИИ:

РАЗМЕРЫ:
- габариты конструкции: высота - 10,3м, диаметр - 4,8м

МАТЕРИАЛ:
- декоративные элементы выполнены из искусственного шелка с водоотталкивающей пропиткой ГОСТ 20272-96

ПОДСВЕТ ДЕКОРАТИВНОЙ КОНСТРУКЦИИ:
- конструкция имеет внутренний подсвет

ВАРИАНТЫ ВОЗМОЖНОГО ДИЗАЙНА
ОТДЕЛЬНО СТОЯЩЕЙ КОНСТРУКЦИИ «ВЕРЕТЕНО»

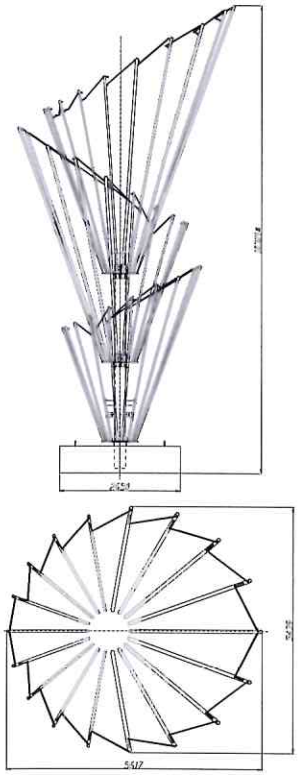

Управление наружной
рекламы и информации
Администрации
г. Владимира